BOVER

Els que vivim prop de la Mediterrània,
coneixem tots els matisos de la llum.
Per això en arribar la nit la
transformem en petits espais de dia.

Lluís Porqueras

Los que vivimos cerca del Mediterráneo conocemos todos los matices de la luz.
Por eso cuando llega la noche la transformamos en pequeños espacios de día.

Wir, die in der Nähe des Mittelmeers leben, kennen alle Abstufungen des Lichts.
Wenn die Nacht kommt, verwandeln sie in kleine Punkte des Lichts.

Those of us who live near the Mediterranean know all the nuances of light.
For this reason, when night comes, we transform it into little spacelets of day.

Mediterraneotik gertu bizi garenok ondo ezogutzen ditugu argiaren nabardura guztiak.
Horregatik, goua datorrenean egun bihurtzen dugu gure argi-gune txikien bitartez.

Ceux qui, comme nous, habitent près de la Méditerranée connaissent toutes les nuances de la lumière.
C'est pourquoi á la nuit tombée, nous la transformons en petits espaces de lumière.

Os que vivimos à beira do Mediterráneo conhecemos todos los matices da luz.
Por isso ao chegar a noite transformá-mos-la em pequenos espaços do día.

Noi che viviamo vicino al Mediterraneo conosciamo tutte le tonalità e le sfumature della luce.
Per questo quando cala la notte, la trasformiamo in piccoli spazi del giorno.

Quem vive perto do Mediterráneo conhece todas as nuances da luz.
Por isso, quando chega a noite, transformamo-la em pequenos espaços de día.

Lluis Porqueras

BOVER

BARCELONA

CATÁLOGO GENERAL

GENERAL CATALOGUE

BOVER

BOVER
BOVER

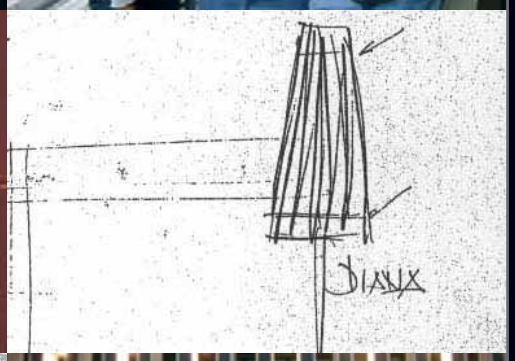
DIAUX

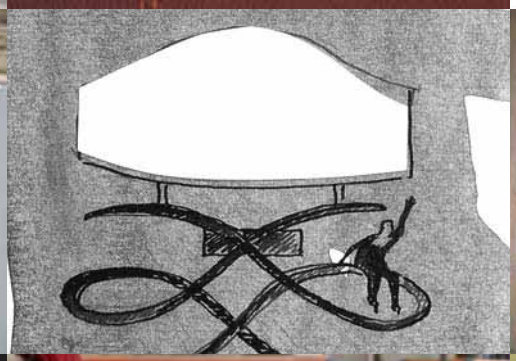
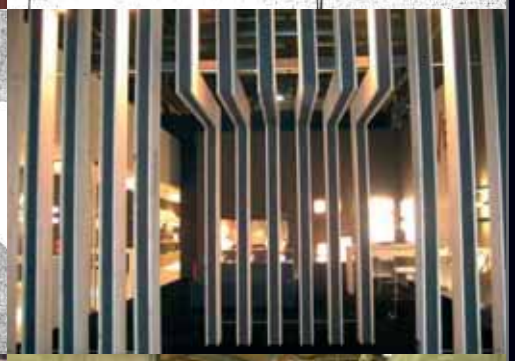
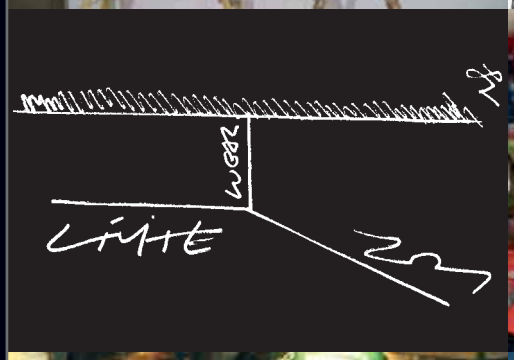
LIMITE

BOVER
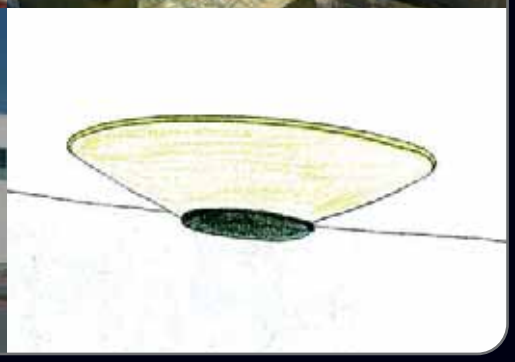

Ruben Saldaña

Jordi Llopis

Alex Fernández

Carles Riart

Lluís Porqueras

Christophe Mathieu

Nuevas colecciones 2009 / New collection 2009

Índex

Boar pág. 14

Katsura pág. 53

Lea pág. 73

Onne pág. 150

Plafonet 03 pág. 159

Índex

BOAR 01 APLIQUE-PLAFÓN / WALL LIGHT-CEILING....14
BOAR 02 APLIQUE-PLAFÓN / WALL LIGHT-CEILING....15
CARLOTA APLIQUE / WALL LIGHT....18
CARLOTA-G APLIQUE / WALL LIGHT....20
CARLOTA DOBLE ARTICULADO APLIQUE / WALL LIGHT....21
CARLOTA-G FL APLIQUE / WALL LIGHT....22
CARLOTA DOBLE FL APLIQUE / WALL LIGHT....23
CARLOTA PIE / FLOOR....24
CARLOTA ESCRITORIO / DESK LAMP....25
DANONA 3 LUCES LÁMPARA SUSPENSIÓN / PENDANT LAMP....26
DANONA 1 LUZ LÁMPARA SUSPENSIÓN / PENDANT LAMP....28
DANONA 2 LUCES APLIQUE / WALL LIGHT....29
DANONA MINI MESITA / BEDSIDE....30
DANONA MESA / TABLE....30
DANONA PIE / FLOOR....31
EMA MESA / TABLE....33
EMA PIE PIE / FLOOR....35
EOS APLIQUE-PLAFÓN / WALL LIGHT-CEILING....36
FLEXO APLIQUE / WALL LIGHT....42
FLEXO LEXA APLIQUE / WALL LIGHT....46
GIBSI 01 / 02 / 03 LÁMPARAS MINI / MINI LAMPS....48
ICAR APLIQUE / WALL LIGHT....51
KATSURA 01 APLIQUE / WALL LIGHT....53
KATSURA 02 APLIQUE / WALL LIGHT....54
KATSURA 03 APLIQUE / WALL LIGHT....56
KLAR APLIQUE / WALL LIGHT....58
KLEINE APLIQUE / WALL LIGHT....61
KUADRAT F PLAFÓN / CEILING....63
KUADRAT I PLAFÓN / CEILING....65
LÁMPARA XVIII LÁMPARA SUSPENSIÓN / PENDANT LAMP....66
LEA 02 APLIQUE / WALL LIGHT....73
LEA 03 APLIQUE / WALL LIGHT....74
LEA 01 APLIQUE / WALL LIGHT....76
LEA APLIQUE / WALL LIGHT....77
LEXA APLIQUE / WALL LIGHT....81
LEXA FL APLIQUE / WALL LIGHT....84
LIBAN APLIQUE / WALL LIGHT....88
LUA 1 LUZ LÁMPARA SUSPENSIÓN / PENDANT LAMP....89
LUA 2 LUCES LÁMPARA SUSPENSIÓN / PENDANT LAMP....91
LUA MINI MESITA / BEDSIDE....95
LUA MESA / TABLE....95
LUA PIE / FLOOR....96
MANI MESA / TABLE....97
MANI MINI MESITA / BEDSIDE....99

MAR LÁMPARA SUSPENSIÓN / PENDANT LAMP 100
MAXI 01 PIE / FLOOR 103
MAXI 01 LÁMPARA SUSPENSIÓN / PENDANT LAMP 105
MAXI 02 PIE / FLOOR 106
MAXI 02 LÁMPARA SUSPENSIÓN / PENDANT LAMP 106
MEI 38 LÁMPARA SUSPENSIÓN / PENDANT LAMP 109
MEI 60 LÁMPARA SUSPENSIÓN / PENDANT LAMP 110
MEI 90 LÁMPARA SUSPENSIÓN / PENDANT LAMP 112
MEI 150 LÁMPARA SUSPENSIÓN / PENDANT LAMP 114
MEI 100 LÁMPARA SUSPENSIÓN / PENDANT LAMP 116
MEI 120 LÁMPARA SUSPENSIÓN / PENDANT LAMP 117
MEI OVAL LÁMPARA SUSPENSIÓN / PENDANT LAMP 119
MEI OVAL 02 APLIQUE / WALL LIGHT 122
MEI OVAL 01 APLIQUE / WALL LIGHT 125
MEI OVAL P PIE / FLOOR 126
MEI OVAL T MESA / TABLE 127
MIMI MESITA / BEDSIDE 128
MIMI PIE PIE / FLOOR 129
MOS 01 LÁMPARA SUSPENSIÓN / PENDANT LAMP 131
MOS 02 LÁMPARA SUSPENSIÓN / PENDANT LAMP 132
MUF 01 MESA / TABLE 138
MUF 02 MESA / TABLE 141
OLIVIA APLIQUE / WALL LIGHT 144
OLIVIA-G APLIQUE / WALL LIGHT 145
OLIVIA ESCRITORIO / DESK LAMP 147
OLIVIA PIE PIE / FLOOR 149
ONNE MESA / TABLE 150
PLAFONET 01 FONDA EUROPA PLAFÓN / CEILING 155
PLAFONET 02 FONDA EUROPA PLAFÓN / CEILING 158
PLAFONET 03 FONDA EUROPA PLAFÓN / CEILING 159
PLANA 01 APLIQUE / WALL LIGHT 162
PLANA 02 APLIQUE / WALL LIGHT 164
PLANA T5 APLIQUE / WALL LIGHT 166
ROLANDA S LÁMPARA SUSPENSIÓN / PENDANT LAMP 170
ROLANDA T MESA / TABLE 173
ROLANDA P PIE / FLOOR 175
ROLANDITA MESA / TABLE 176
ROLANDITA LÁMPARA SUSPENSIÓN / PENDANT LAMP 176
RONDO I PLAFÓN / CEILING 177
RONDO F PLAFÓN / CEILING 179
SILANTRA 01 APLIQUE-PLAFÓN / WALL LIGHT-CEILING 180
SILANTRA 02 APLIQUE-PLAFÓN / WALL LIGHT-CEILING 180
SILANTRA 04 APLIQUE-PLAFÓN / WALL LIGHT-CEILING 182
SILANTRA 05 APLIQUE-PLAFÓN / WALL LIGHT-CEILING 183

Índex

SILANTRA 06 APLIQUE-PLAFÓN / WALL LIGHT-CEILING 184
SILANTRA 03 APLIQUE-PLAFÓN / WALL LIGHT-CEILING 186
SILANTRA 07 SUSPENSIÓN / PENDANT LAMP 187
SPOCK-T MESA / TABLE 192
SPOCK-P PIE / FLOOR 196
TAU 1 LUZ LÁMPARA SUSPENSIÓN / PENDANT LAMP 198
TAU MADERA MESA / TABLE 199
TAU PIE MADERA PIE / FLOOR 201
TAU 1 LUZ APLIQUE / WALL LIGHT 203
TAU PIE PIE / FLOOR 204
TAU MINI MESITA / BEDSIDE 205
TAU MESA MESA / TABLE 205
TEKNO LINEAL LÁMPARA SUSPENSIÓN / PENDANT LAMP 206
TEKNO APLIQUE / WALL LIGHT 207
TEKNO LP1 LÁMPARA SUSPENSIÓN / PENDANT LAMP 209
TEKNO LP2 LÁMPARA SUSPENSIÓN / PENDANT LAMP 211
TEKNO C LÁMPARA SUSPENSIÓN / PENDANT LAMP 214
TEKNO CP LÁMPARA SUSPENSIÓN / PENDANT LAMP 216
TIMEA APLIQUE / WALL LIGHT 217
TIMEA PIE / FLOOR 219
TWALL APLIQUE / WALL LIGHT 220
ULMA MESA MESA / TABLE 223
ULMA PIE PIE / FLOOR 224
WALL STREET APLIQUE / WALL LIGHT 225
WALL STREET T-5 / 01 APLIQUE / WALL LIGHT 226
WALL STREET T-5 / 02 APLIQUE / WALL LIGHT 227
ARTESANAL 229
AVANI MINI APLIQUE / WALL LIGHT 230
AVANI GRANDE APLIQUE / WALL LIGHT 231
FERRARA 2 LUCES APLIQUE / WALL LIGHT 233
FERRARA 1 LUZ APLIQUE / WALL LIGHT 234
FERRARA 2 LUCES LÁMPARA SUSPENSIÓN / PENDANT LAMP 235
FERRARA PIE PIE / FLOOR 236
FERRARA MINI MESITA / BEDSIDE 237
FERRARA MESA MESA / TABLE 238
FERRARA PIE MOVIL PIE / FLOOR 239
FERRARA MESA MOVIL ESCRITORIO / DESK LAMP 241
ONA 2 LUCES APLIQUE / WALL LIGHT 242
ONA INDIVIDUAL APLIQUE / WALL LIGHT 243
TOUS MESA / TABLE 244
TOUS PIE / FLOOR 246
TOUS 3 LUCES LÁMPARA SUSPENSIÓN / PENDANT LAMP 247
FLORÓN / FLORÓN MADERA
CANOPY / WOOD CANOPY 250
CONJUNTO EXTENSIBLE 20 / 30 / 40 / 50 / 100 CM
EXTENSIBLE SUSPENSION SET 250

MOBILIARIO / FURNITURE 252

PEANA 01 FONDA EUROPA PEANA LUMINOSA / TABLE LIGHT 253

PEANA 02 FONDA EUROPA PEANA LUMINOSA / TABLE LIGHT 255

PEANA 03 FONDA EUROPA PEANA LUMINOSA / TABLE LIGHT 256

BANE 118 MESA BAJA / LOW TABLE 261

BANE 60 MESA AUXILIAR / OCCASIONAL TABLE 262

BANE 70 MESA AUXILIAR / OCCASIONAL TABLE 262

BANE 100 MESA ALTA / HIGH TABLE 263

BANE 150 MESA ALTA / HIGH TABLE 263

BANE 110 MESA PEANA / PEDESTAL TABLE 266

BANE CONJUNTO MESAS AUXILIARES / NEST TABLES 267

ACABADOS / FINISHES 269

ACABADOS PANTALLAS / FINISHES LAMPSHADES 270

ACABADOS METAL / FINISHES METAL 271

ACABADOS CRISTAL / FINISHES GLASS 272

ACABADOS PIEL / FINISHES LEATHER 272

ACABADOS MADERA / FINISHES WOOD 272

BOMBILLAS / BULBS 273

Boar

Hotel Hesperia Tower / Barcelona

BOAR 01
APLIQUE-PLAFÓN / WALL LIGHT-CEILING

F 230V 50Hz

1 x 22W T5 Circular + 1 x 40W T5 Circular

BOAR 02
APLIQUE-PLAFÓN / WALL LIGHT-CEILING

F 230V 50Hz

1 x 40W T5 Circular + 1 x 60W T5 Circular

BOAR 01

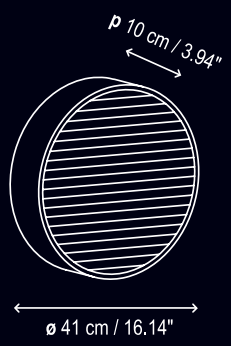

BOAR 02

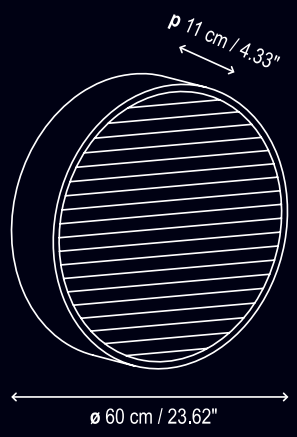

Carlota

CARLOTA

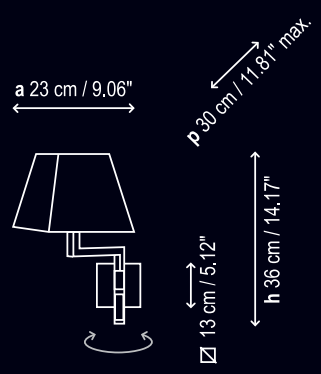

CARLOTA G

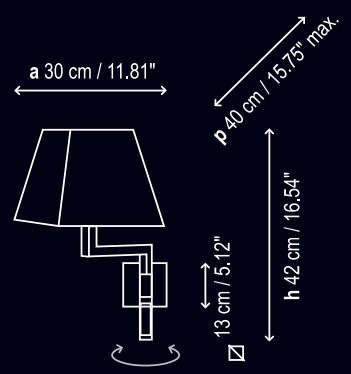

CARLOTA DOBLE ARTICULADO

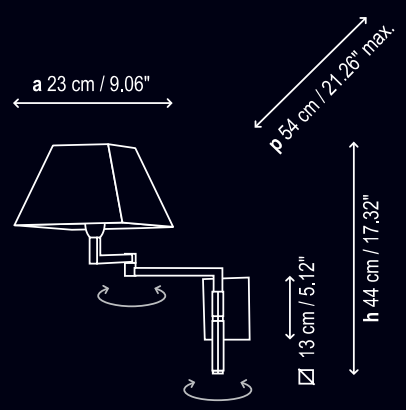

CARLOTA
APLIQUE / WALL LIGHT

230V 50Hz

1 x 60W E-27

CARLOTA G
APLIQUE / WALL LIGHT

230V 50Hz

1 x 60W E-27

CARLOTA DOBLE ARTICULADO
APLIQUE / WALL LIGHT

230V 50Hz

1 x 60W E-27

Carlota doble articulado

Carlota G FL

CARLOTA G FL

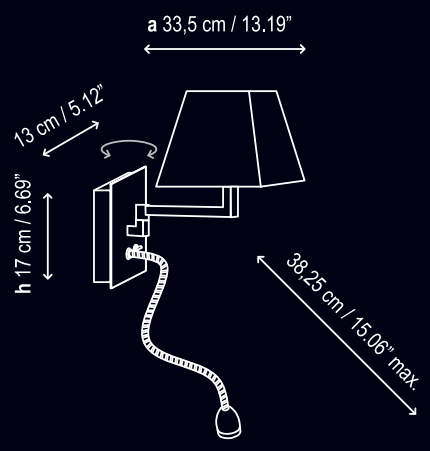

CARLOTA DOBLE FL

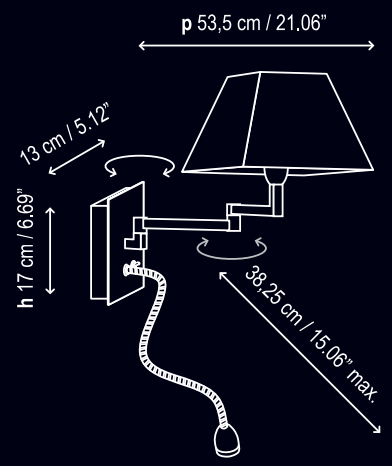

CARLOTA PIE

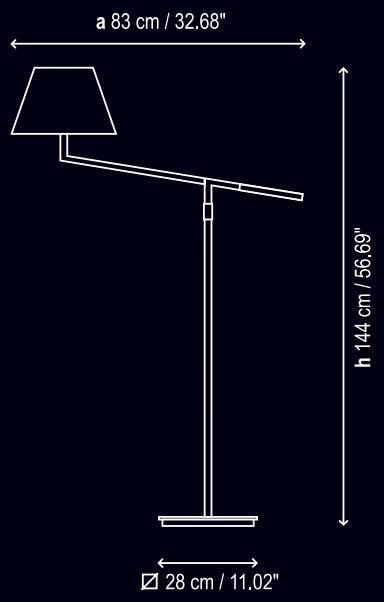

CARLOTA

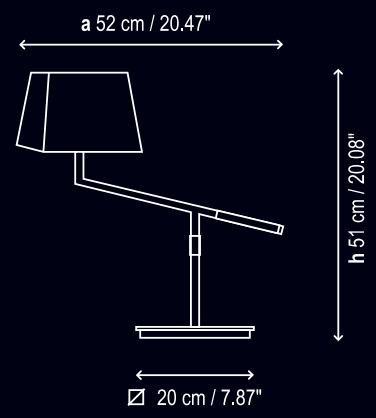

CARLOTA G FL APLIQUE / WALL LIGHT	CARLOTA DOBLE FL APLIQUE / WALL LIGHT	CARLOTA PIE PIE / FLOOR	CARLOTA ESCRITORIO / DESK LAMP
F 230V 50Hz	F 230V 50Hz	230V 50Hz	230V 50Hz
1 x 60W E-27	1 x 60W E-27	1 x 60W E-27	1 x 60W E-27
1 x 1.4W LED Transformador 12V/DC	1 x 1.4W LED Transformador 12V/DC		

Carlota

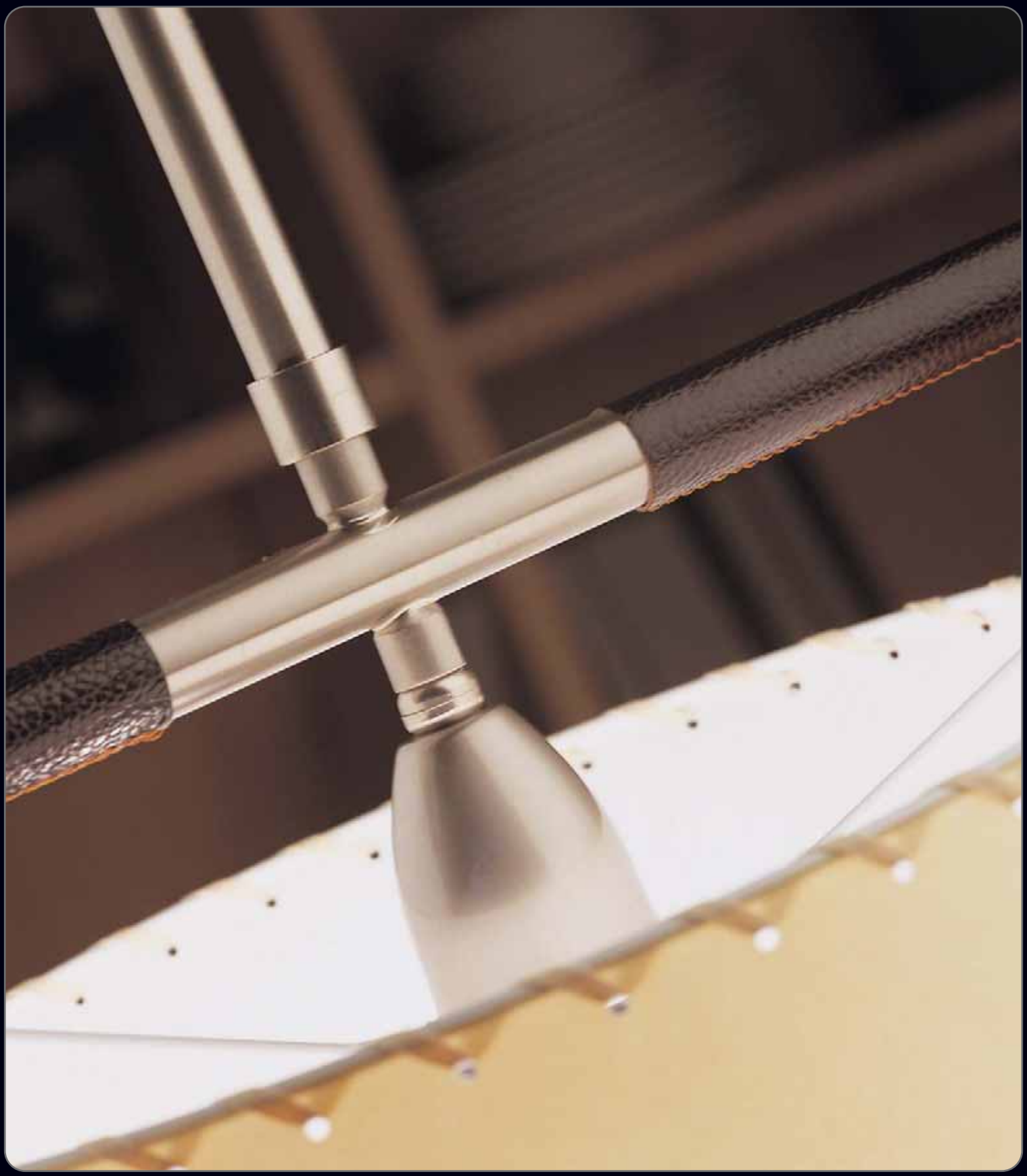

Danona

Danona

DANONA 3 LUCES

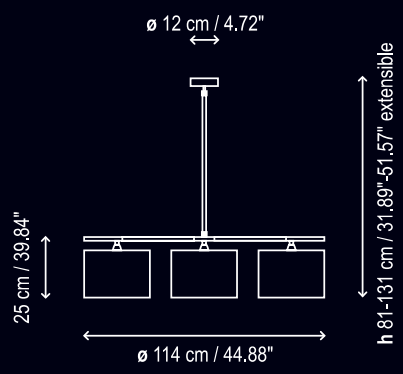

DANONA 1 LUZ

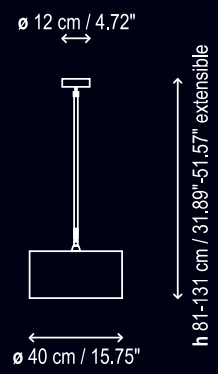

DANONA 2 LUCES

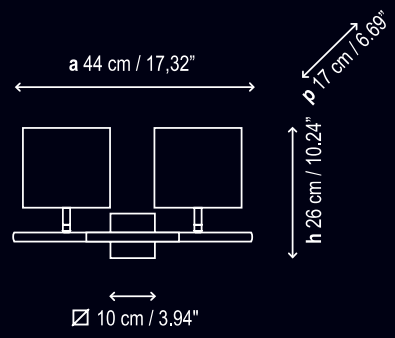

DANONA 3 LUCES
LÁMPARA SUSPENSIÓN / PENDANT LAMP

- 230V 50Hz
- 3 x 100W E-27
- 3 x 23W ELT E-27

DANONA 1 LUZ
LÁMPARA SUSPENSIÓN / PENDANT LAMP

- 230V 50Hz
- 1 x 100W E-27
- 1 x 23W ELT E-27

DANONA 2 LUCES
APLIQUE / WALL LIGHT

- 230V 50Hz
- 2 x 60W E-27
- 2 x 18W ELT E-27 MINI LYNX

Danona

DANONA MINI

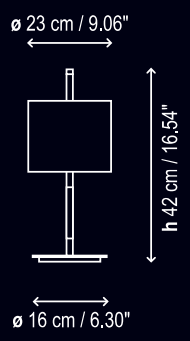

DANONA MESA

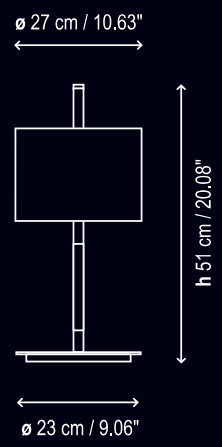

DANONA PIE

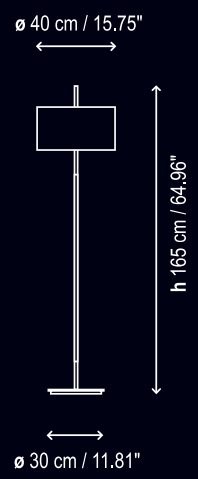

DANONA MINI MESITA / BEDSIDE	DANONA MESA MESA / TABLE	DANONA PIE PIE / FLOOR
230V 50Hz	230V 50Hz	230V 50Hz
1 x 60W E-27	1 x 60W E-27	2 x 60W E-27

Joana Bover 2004

Ema

EMA

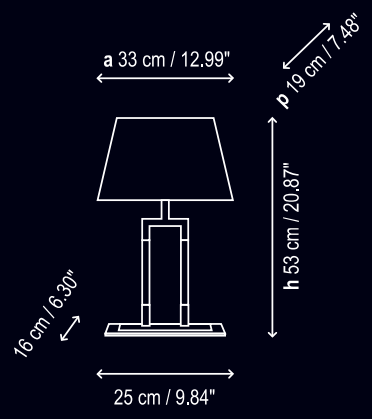

EMA PIE

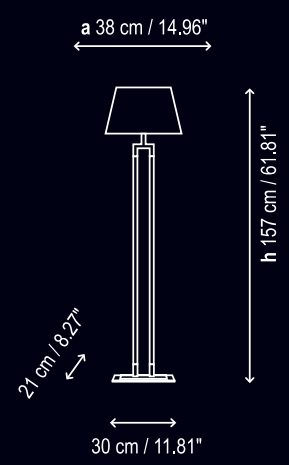

EMA
MESA / TABLE

230V 50Hz

1 x 60W E-27

1 x 23W ELT E-27 MINI LYNX

EMA PIE
PIE / FLOOR

230V 50Hz

1 x 60W E-27

1 x 23W ELT E-27 MINI LYNX

Ema

Eos

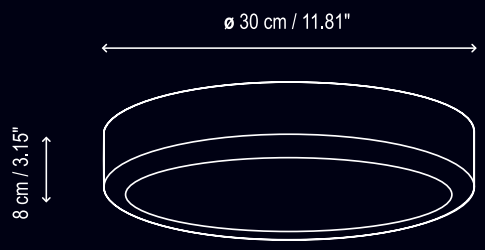

APLIQUE-PLAFÓN REALIZADO EN CUERPO DE SILICONA TRANSLÚCIDA. PROTECCIÓN IP-44

WALL-CEILING LAMP WITH TRANSLUCENT SILICONE BODY. IP-44

EOS I

APLIQUE-PLAFÓN / WALL LIGHT-CEILING

230V 50Hz

2 x 40W E-27

230V 50Hz

2 x 18W ELT E-27 MINI LYNX

EOS F

APLIQUE-PLAFÓN / WALL LIGHT-CEILING

230V 50Hz

1 x 22W T5 Circular

Rubén Saldaña 2008

Eos

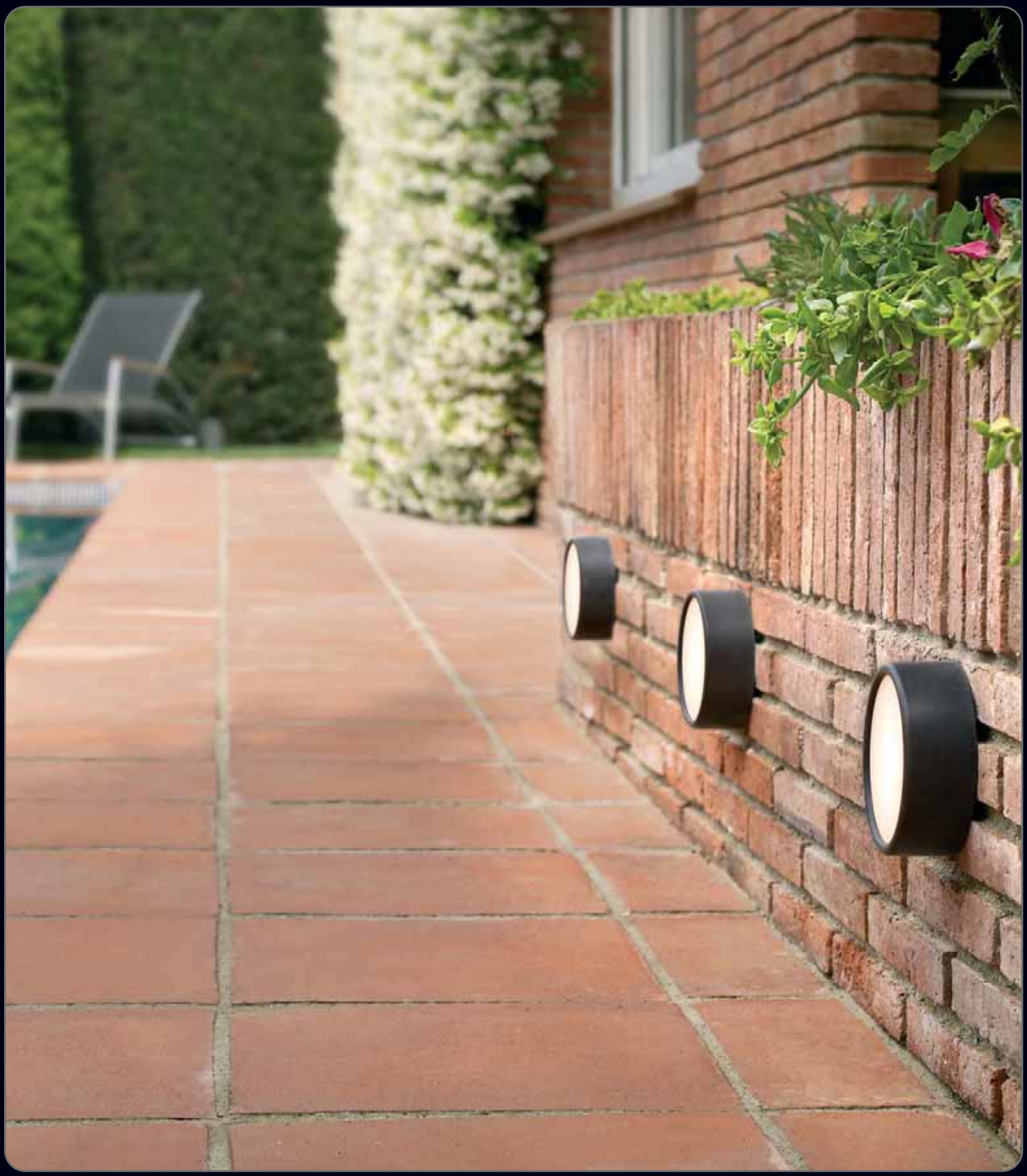

Rubén Saldaña 2008

Eos

Flexo

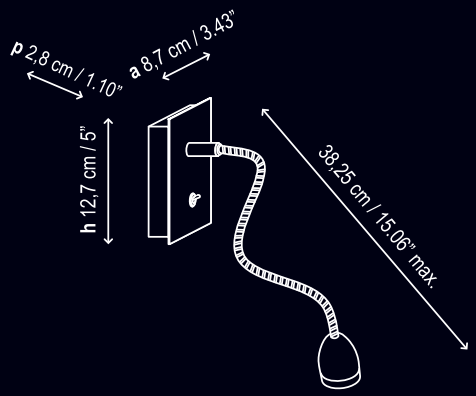

FLEXO

APLIQUE / WALL LIGHT

F 230V 50Hz

1 x 1.4W LED Transformador 12V/DC

LED: 1.4 W / LUMENS: 60 / GRADOS KELVIN: 3.200 / ÓPTICA: 45°

Hotel Val de Neu / Baqueira Beret

Flexo Lexa

Christophe Mathieu 2008

Flexo Lexa

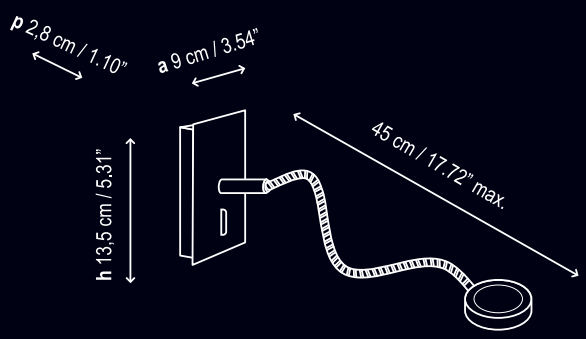

FLEXO LEXA

APLIQUE / WALL LIGHT

F 230V 50Hz

1 x 1.4W LED Transformador 12V/DC

LED: 1.4 W / LUMENS: 60 / GRADOS KELVIN: 3.200 / ÓPTICA: 45°

GIBSI 01

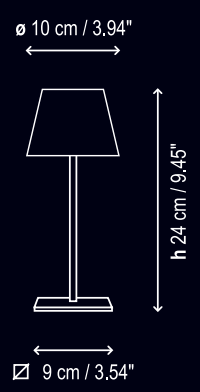

GIBSI 02

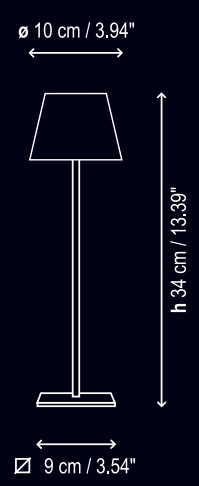

GIBSI 03

GIBSI 01 / 02 / 03
LÁMPARAS MINIS / MINI LAMPS

230V 50Hz

1 x 40W G-9 (Osram Halopin)

NOTA IMPORTANTE / *IMPORTANT NOTE*:

Debido a la reducida dimensión de esta pantalla, aconsejamos un uso moderado de aproximadamente 4 a 5 horas ininterrumpidas.

Due to the small sizes of the shade, we aduise an use no longer than 4 or 5 hours uninterrupted.

Icar

Icar

Lluís Porqueras / Cristian Diez 2003

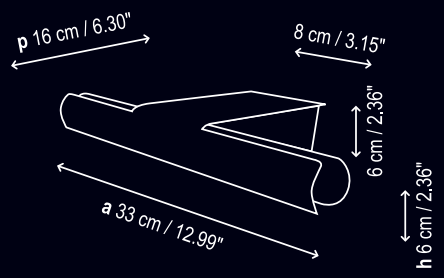

ICAR
APLIQUE / WALL LIGHT

230V 50Hz

2 x 40W G-9 (Osram Halopin)

PROTECCIÓN IP-44 / IP-44

Jordi Llopis 2009

Katsura

Katsura

Hotel Hesperia Tower / Barcelona

Katsura

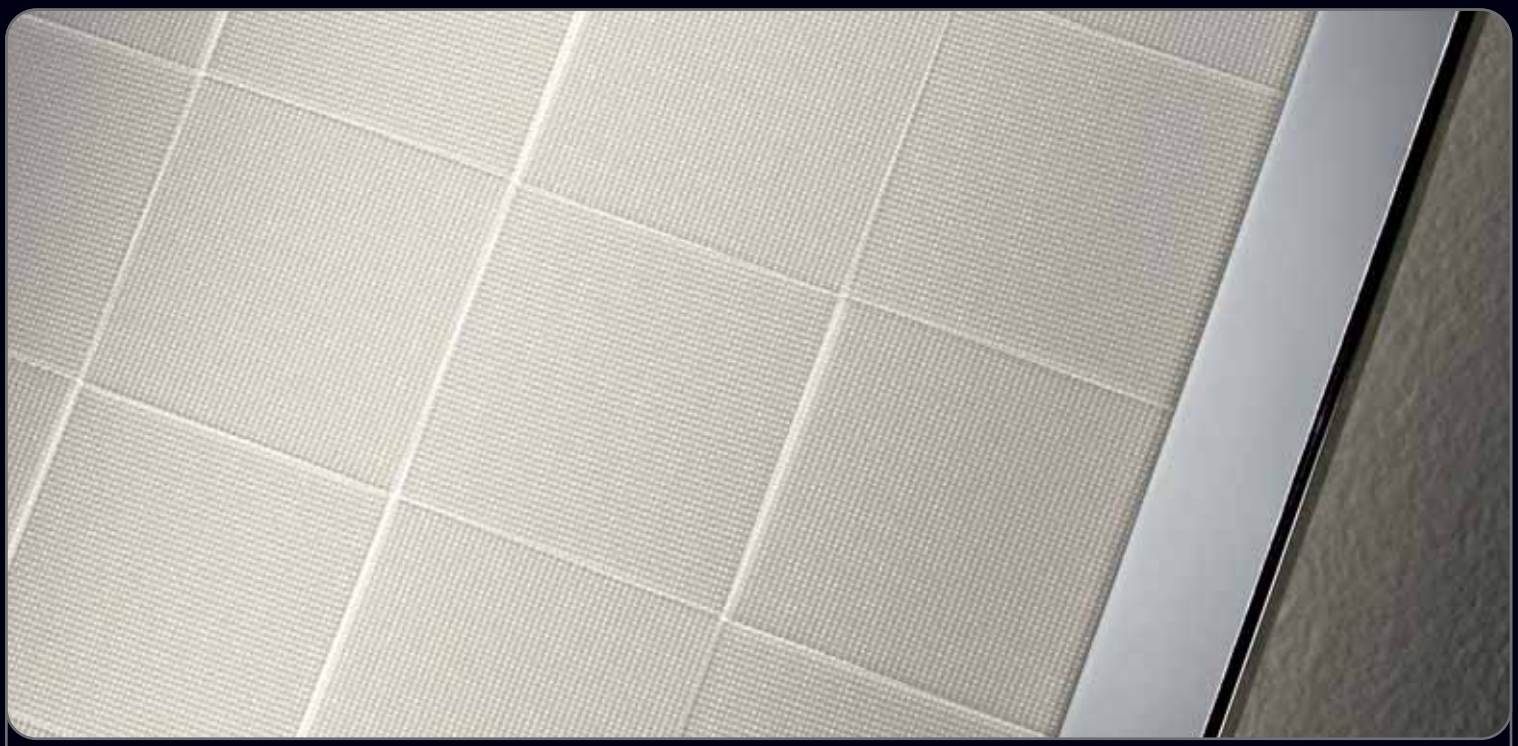

KATSURA 01

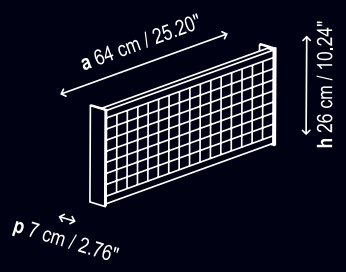

KATSURA 02

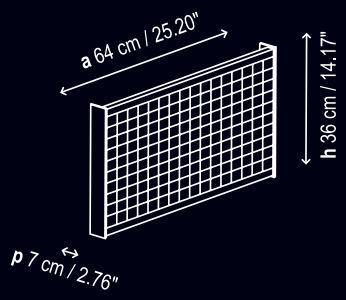

KATSURA 03

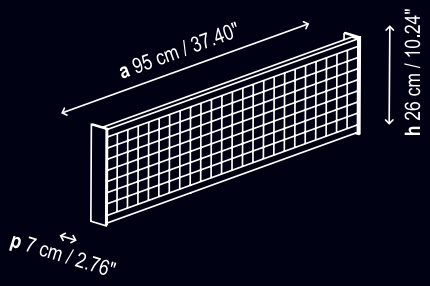

KATSURA 01
APLIQUE / WALL LIGHT

F 230V 50Hz

1 x 24W T5 fluorescente
Reactancia electrónica
Electronical ballast

KATSURA 02
APLIQUE / WALL LIGHT

F 230V 50Hz

2 x 24W T5 fluorescente
Reactancia electrónica
Electronical ballast

KATSURA 03
APLIQUE / WALL LIGHT

F 230V 50Hz

1 x 39W T5 fluorescente
Reactancia electrónica
Electronical ballast

KLAR

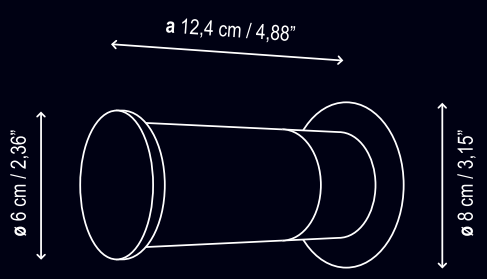

KLEINE

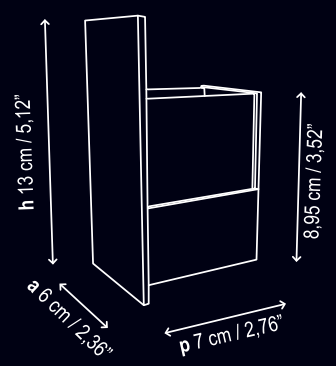

KLAR
APLIQUE / WALL LIGHT

230V 50Hz

1 x 60W G-9 (Osram Halopin)

PROTECCIÓN IP-44 / IP-44

KLEINE
APLIQUE / WALL LIGHT

230V 50Hz

1 x 60W G-9 (Osram Halopin)

Christophe Mathieu 2006

Kleine

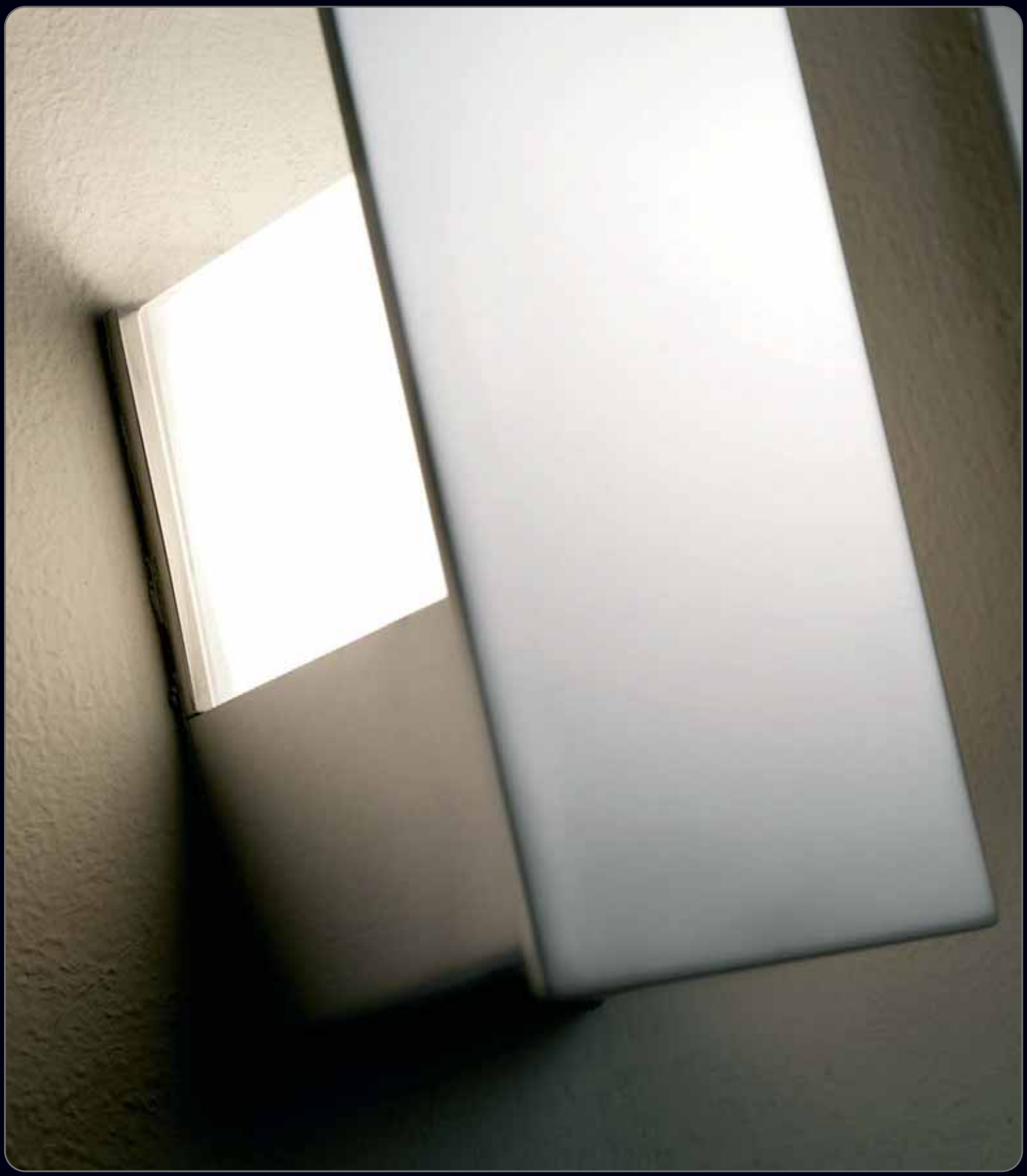

Joana Bover 2008

Kuadrat

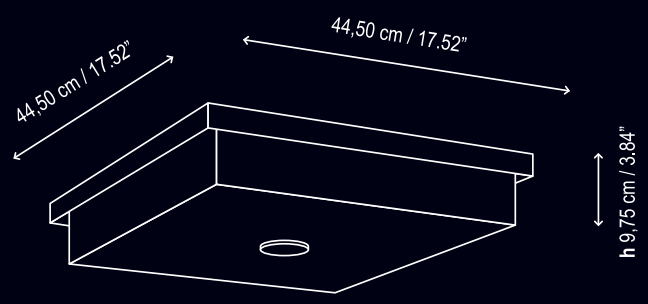

KUADRAT F

PLAFÓN / CEILING

230V 50Hz

1 x 55W T5 Circular

KUADRAT I

PLAFÓN / CEILING

230V 50Hz

4 x 60W E-14

Kuadrat

Lámpara XVIII

Hotel Vincci Condal Mar / Barcelona

Lámpara XVIII

La LÁMPARA XVIII dispone de dos encendidos individuales, las pantallas pueden encenderse de forma alternativa. Aconsejamos el uso de bombillas 21W Dulux Superstar. La lámpara está suspendida a través de cables tensores de hasta 5 mts de altura, sujetos a un sistema de rótulas regulables que nos pemiten un correcto y fácil posicionamiento de la luminaria. Dispone de 3 rótulas superiores en el interior del florón y 3 rótulas inferiores en las estructuras de unión entre aros. Las pantallas pueden suministrarse en formato cónico o cuadrado según sean las necesidades del usuario final.

The LAMPARA XVIII has two individual turn on-off positions, shades can be lighted alternatively. It is recommend to use 21W Dulux Superstar bulbs. The lamp is suspended through up to 5 metre height tensor wires, fixed in a adjustable ball-and-socket join system that allows a correct and easy positioning of the luminaire. It comes with 3 superior ball-and-socket joints inside the canopy and three inferior ball-and-socket joints in the unity structure between the rings.
Shades are available in conical and/or square format according to final user's needs.

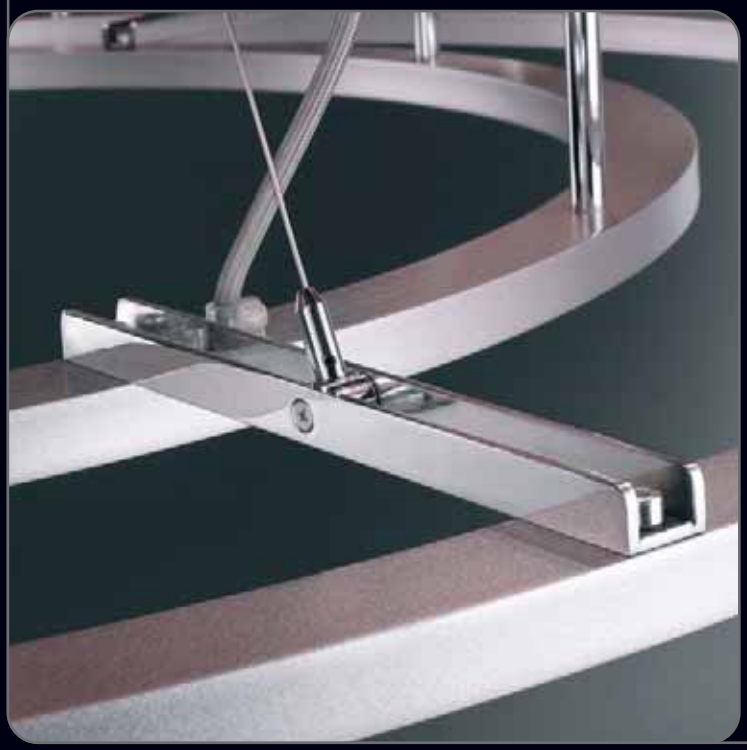

Lámpara XVIII

Lámpara XVIII

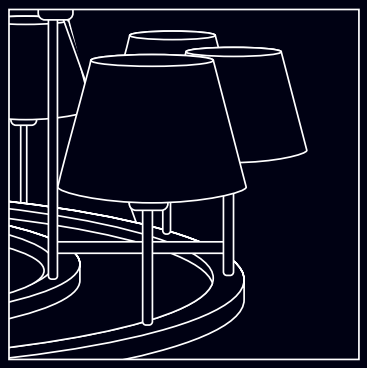

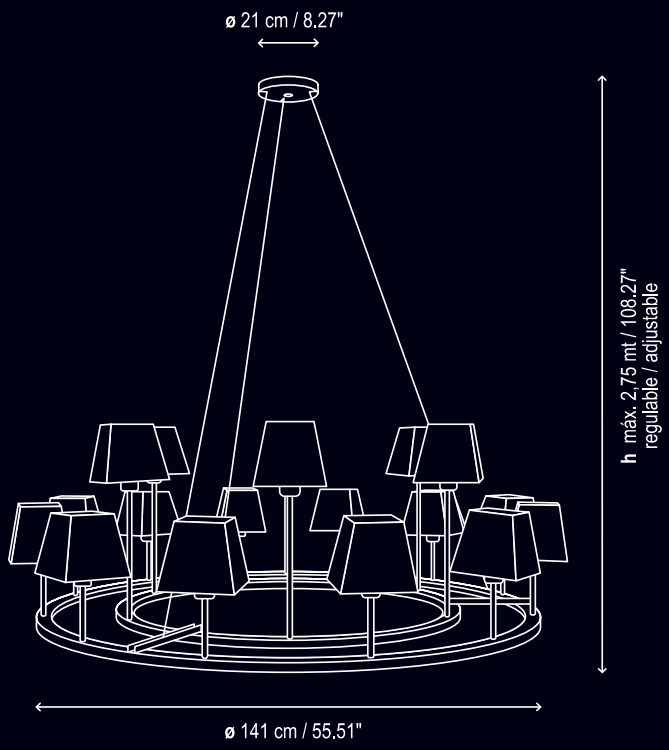

LÁMPARA XVIII

LÁMPARA SUSPENSIÓN / PENDANT LAMP

F 230V 50Hz

18 x 60W E-27

18 x 21W Bajo consumo: Dulux Superstar

En Bover seguimos pensando en la luz como una herramienta de comunicación. La luz construye espacios y condiciona el modo de entender nuestro trabajo. La luz hoy como ayer, es fuente de creación inagotable y la lámpara se ha transformado en un objeto de culto. Diseñadores industriales y de iluminación buscan nuevos conceptos, nuevos contrastes sobre los que realizar nuevas lecturas. Integrar nuevos materiales, generar nuevos efectos lumínicos sobre los que editar nuevos diseños de luz, porque la luz es en definitiva la materia viva que nos rodea.

A Bover seguim pensant en la llum com a eina de comunicació. La llum construeix espais i condiciona la manera d'entendre la nostra feina. Avui com ahir, la llum és font de creació inesgotable i la làmpada s'ha transformat en un objecte de culte. Dissenyadors industrials i de la il·luminació busquen nous conceptes, nous contrastos per realizar noves lectures. Busquen integrar nous materials, generar nous efectes lumínics que inspiren nous dissenys de llum. Perquè la llum és, en definitiva, la matèria viva que ens envolta.

At BOVER we still think of Light as a communication tool, Light creates spaces and determines the way of interpreting our work. Light, both now and in the past, is an endless source of creation and the lamp has become a cultured object. Industrial and lighting designers seek new concepts, new contrasts where new interpretations can be made.
Combining new materials, creating new lighting effects on which to build new designs of Light, because, in short, Light is the living material that surrounds us.

Chez BOVER nous continuons à penser à la Lumière comme un outil de communication, la Lumière construit des espaces et conditionne la manière de comprendre notre travail. La Lumière, aujourd'hui comme hier, est source de création inépuisable et la lampe a été transformée en objet de culte. Dessinateurs industriels et d'illumination cherchent de nouveaux concepts, de nouveaux contrastes sur lesquels effectuer de nouvelles lectures. Intégrer de nouveaux matériels, produire de nouveaux effets de lumière sur lesquels créer de nouveaux designs de Lumière, car la Lumière est, en définitive, la matière vivante qui nous entoure.

Bei BOVER denken wir weiterhin an Licht als Mittel der Kommunikation, Licht schafft Räume und bedingt die Art und Weise unsere Arbeit zu verstehen. Licht, gestern wie heute, ist eine unerschöpfliche Schaffungsquelle und die Lampe hat sich in ein Kultobjekt verwandelt. Designer aus Industrie und Beleuchtung suchen neue Konzepte, neue Kontraste über die neue Anschauungen geschaffen werden. Die Einbindung neuer Materialien, die Schaffung neuer Lichteffekte bringt neue Lichtdesigns hervor, da das Licht schließlich und endlich die lebendige Materie ist, die uns umgibt.

Joana Bover 2009

Alex Fernández 2009

Lea

Hotel Hesperia Tower / Barcelona

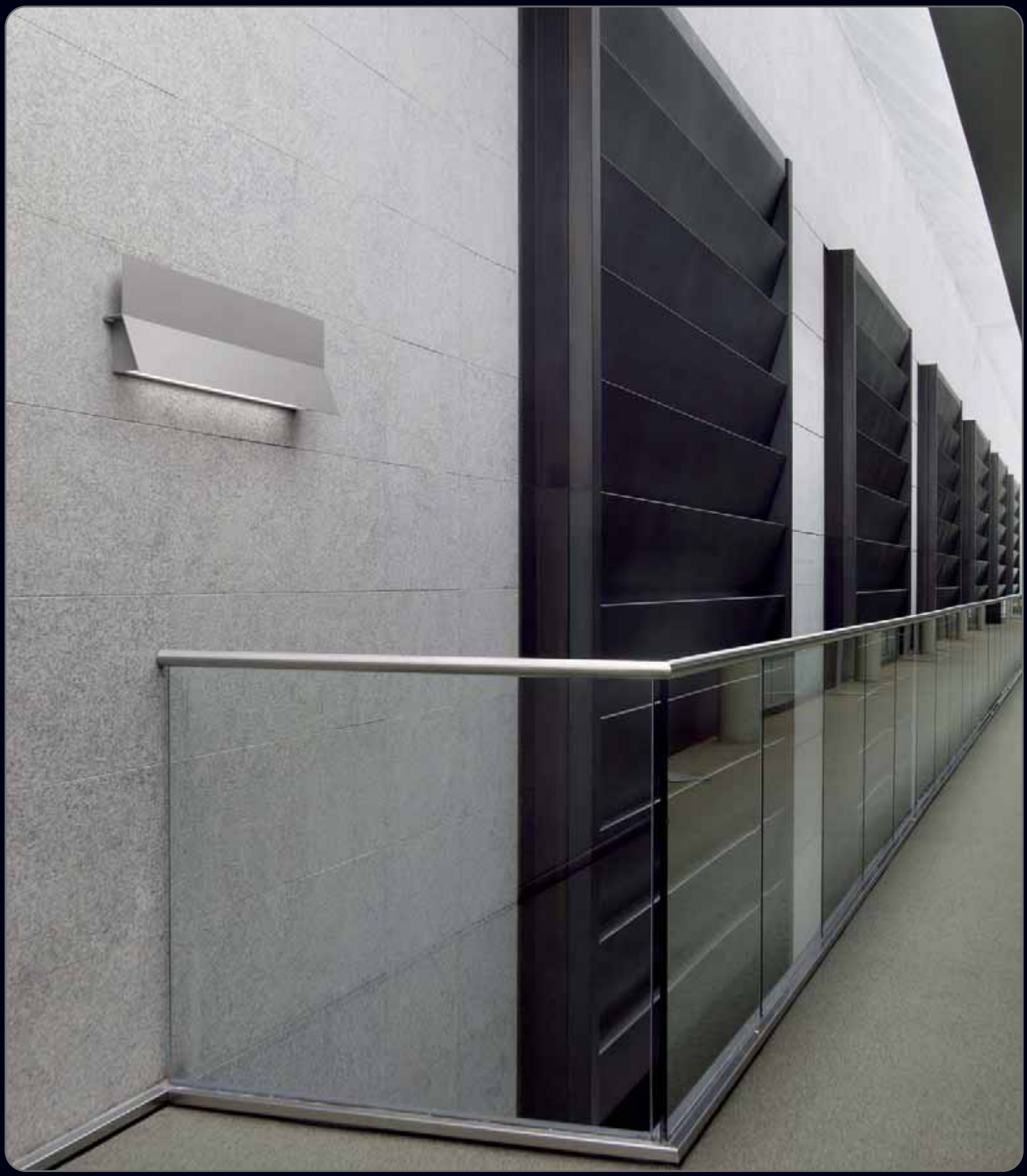

Alex Fernández 2009

Lea

Fonda Europa / Granollers

Alex Fernández 2009

Lea

LEA

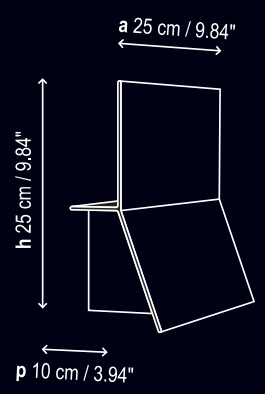

LEA 01

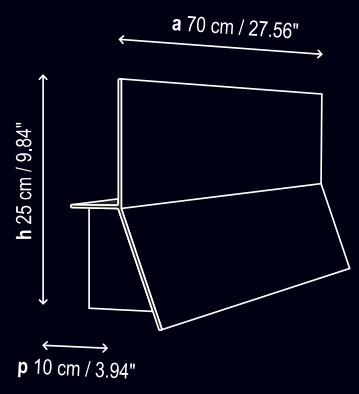

LEA 02

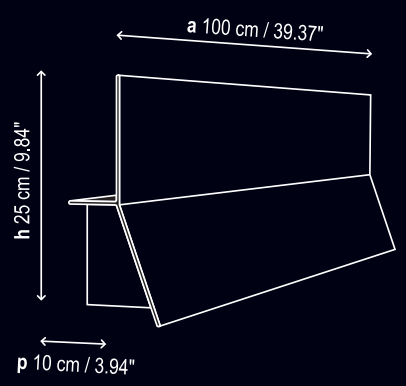

LEA 03

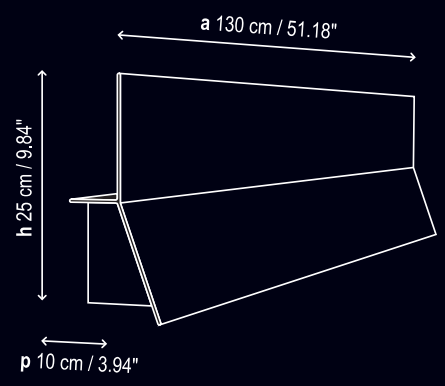

LEA	LEA 01	LEA 02	LEA 03
APLIQUE / WALL LIGHT	APLIQUE / WALL LIGHT	APLIQUE / WALL LIGHT	APLIQUE / WALL LIGHT
F 230V 50Hz	F 230V 50Hz	F 230V 50Hz	F 230V 50Hz
1 x 18W G24 q-2	1 x 24W T5 fluorescent Reactancia electrónica Electronical ballast	1 x 39W T5 fluorescent Reactancia electrónica Electronical ballast	1 x 54W T5 fluorescent Reactancia electrónica Electronical ballast

Lexa

Lexa

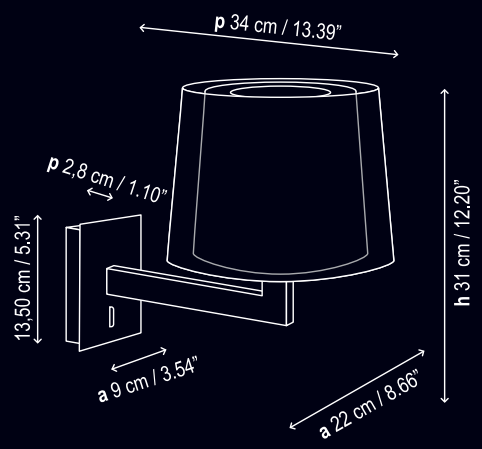

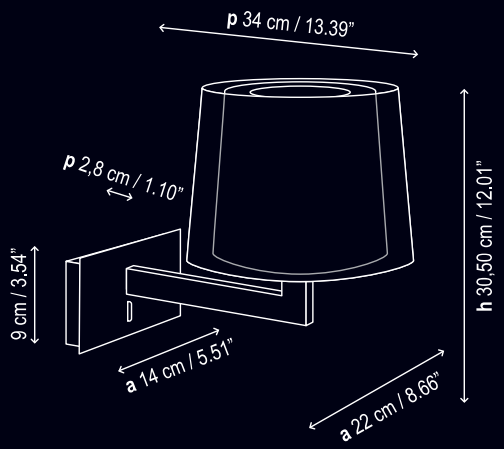

LEXA

APLIQUE / WALL LIGHT

F 230V 50Hz

1 x 60W E-27

1 x 14W Dulux EL FCY Bajo consumo

LOS APLIQUES LEXA PUEDEN SUMINISTRARSE CON LA CAJA EN FORMATO HORIZONTAL O VERTICAL

WALL LAMP LEXA COMES WITH HORIZONTAL O VERTICAL BACKPLATE ACCORDING TO FINAL USER'S NEEDS

Hotel Vincci Marítimo / Barcelona

Lexa FL

Joana Bover
Christophe Mathieu 2008

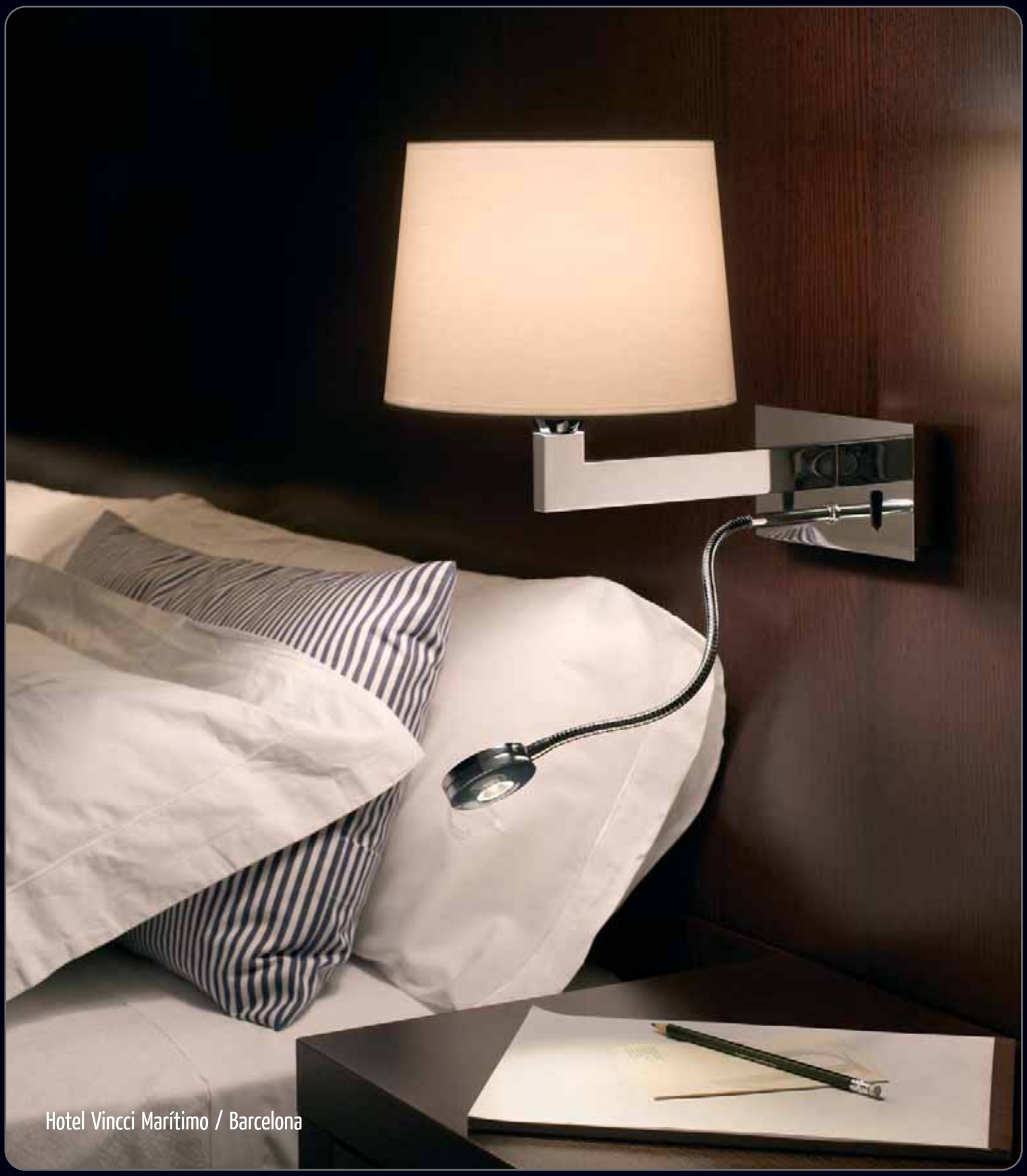

Hotel Vincci Marítimo / Barcelona

Lexa FL

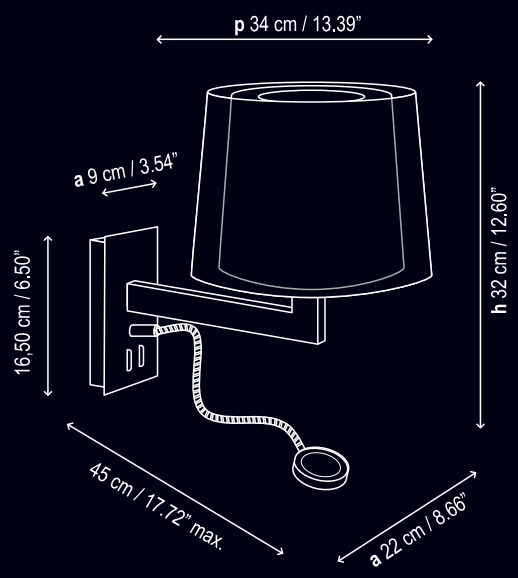

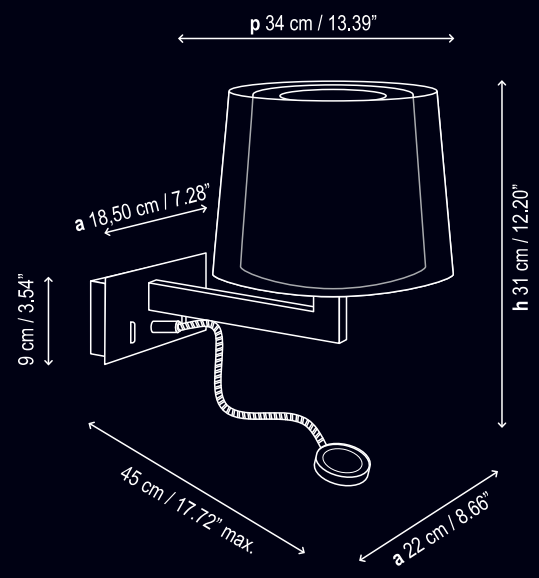

LEXA FL
APLIQUE / WALL LIGHT

230V 50Hz

1 x 60W E-27 + 1 x 1.4W LED
Transformador 12V/DC

1 x 14W Dulux EL FCY Bajo consumo

LED: 1.4 W / LUMENS: 60 / GRADOS KELVIN: 3.200 / ÓPTICA: 45°

LOS APLIQUES LEXA FL PUEDEN SUMINISTRARSE CON LA CAJA EN FORMATO HORIZONTAL O VERTICAL
WALL LAMP LEXA FL COMES WITH HORIZONTAL O VERTICAL BACKPLATE ACCORDING TO FINAL USER'S NEEDS

Lexa FL

Lexa FL

Liban

Lluís Porqueras / Cristian Diez 2003

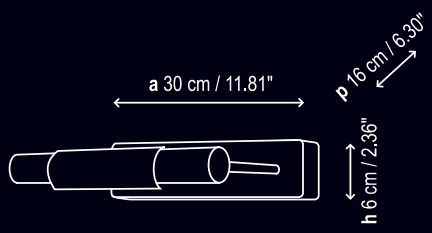

LIBAN

APLIQUE / WALL LIGHT

F 230V 50Hz

1 x 150W R7S 118 mm

Joana Bover 2002

Lua

Lua

LUA 1 LUZ

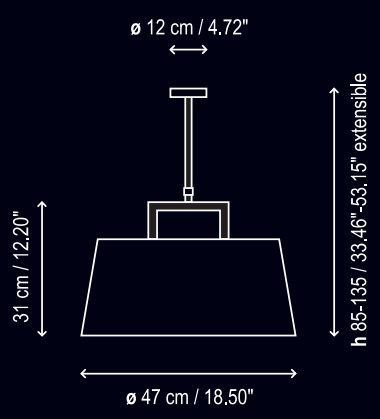

LUA 2 LUCES

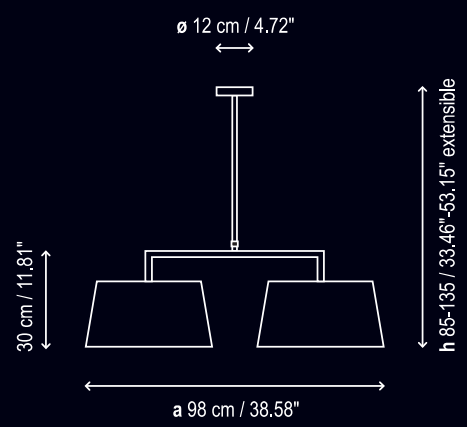

LUA 1 LUZ
LÁMPARA SUSPENSIÓN / PENDANT LAMP

230V 50Hz

2 x 100W E-27

2 x 23W ELT E-27

LUA 2 LUCES
LÁMPARA SUSPENSIÓN / PENDANT LAMP

230V 50Hz

2 x 100W E-27

2 x 23W ELT E-27

Lua

LUA MINI

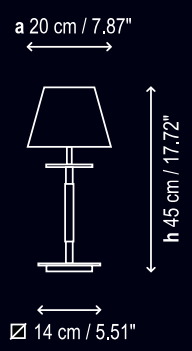

LUA MESA

LUA MINI
MESITA / BEDSIDE

230V 50Hz

1 x 60W E-27

LUA MESA
MESA / TABLE

230V 50Hz

1 x 60W E-27

Lua

LUA PIE

PIE / FLOOR

230V 50Hz

1 x 60W E-27

1 x 23W ELT E-27

Taller / Estudi Bover 1997

Mani

Fonda Europa / Granollers

Fonda Europa / Granollers

MANI MINI
MESITA / BEDSIDE

230V 50Hz

1 x 60W E-27

MANI MESA
MESA / TABLE

230V 50Hz

2 x 60W E-27

Mani Mini

MANI MINI

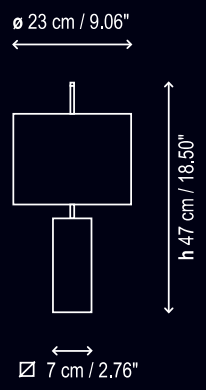

MANI MESA

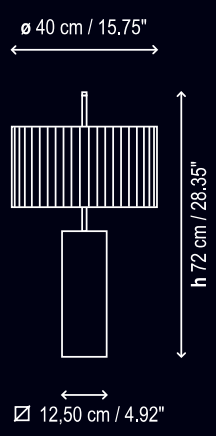

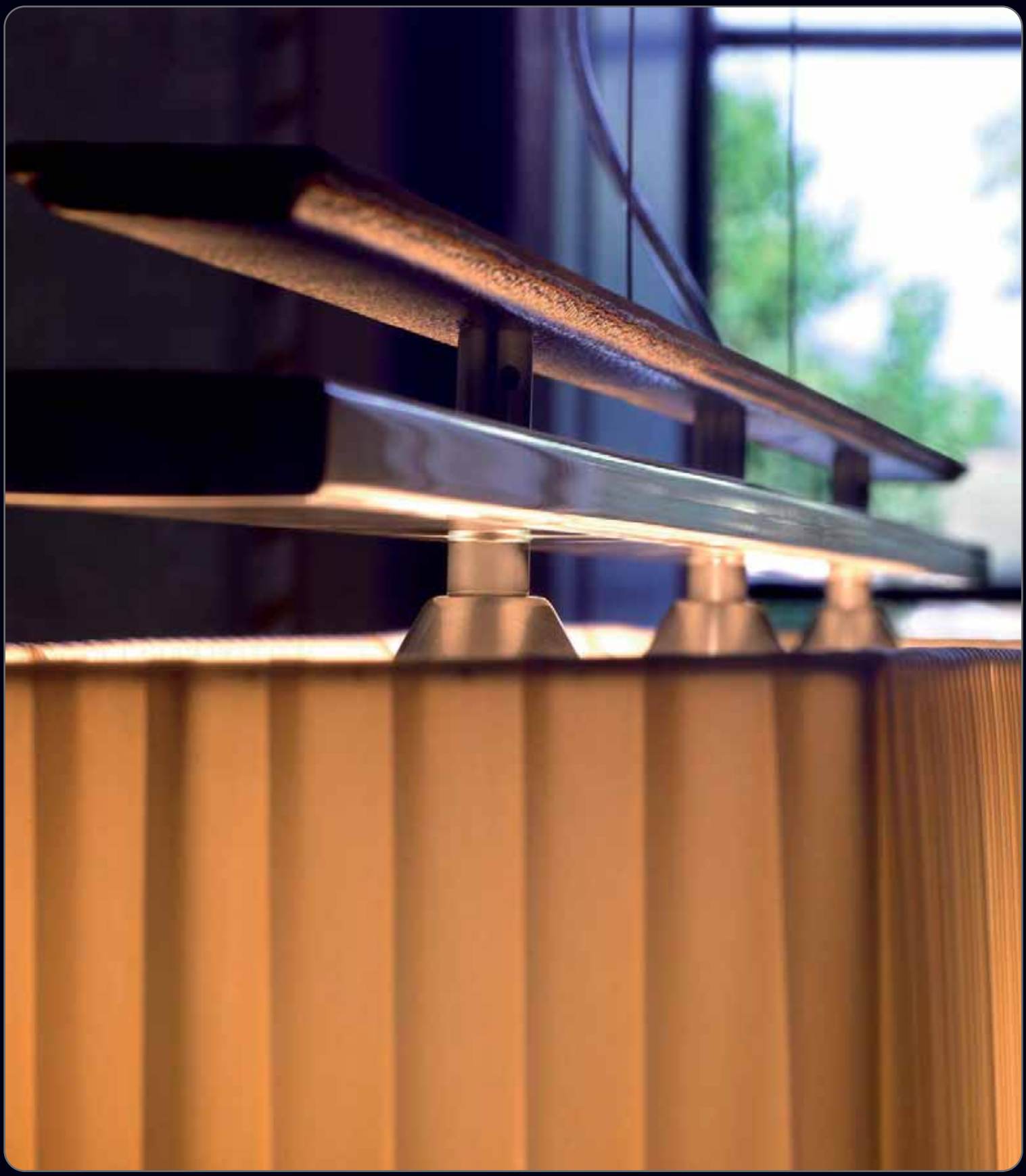

BISAZZA

MAR

LÁMPARA SUSPENSIÓN / PENDANT LAMP

230V 50Hz

3 x 60W E-27

3 x 23W ELT E-27

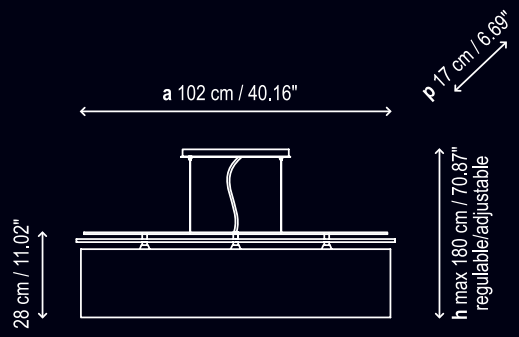

Joana Bover 2004

Maxi

Maxi

Maxi 01/02

MAXI 01 PIE

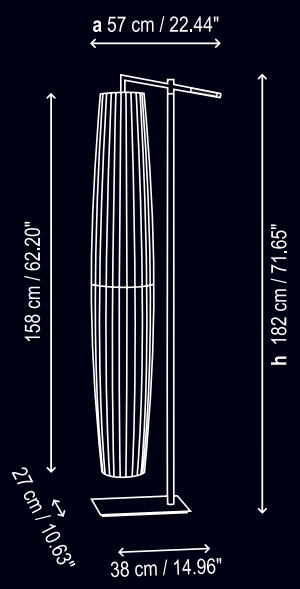

MAXI 02 PIE

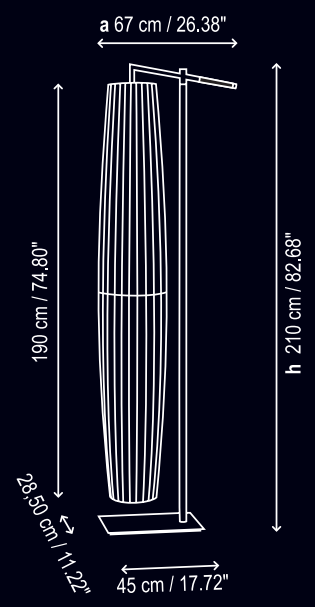

MAXI 01 SUSPENSIÓN

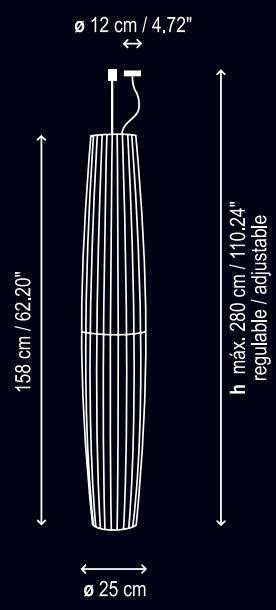

MAXI 02 SUSPENSIÓN

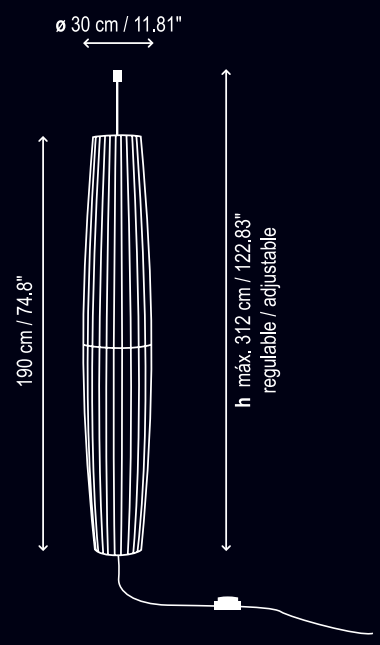

* Maxi 01 / Maxi 02 suspensión está disponible en dos versiones: con instalación superior y con instalación inferior.
Maxi 01 / Maxi 02 pendant lamp comes in two versions: with upper installation and with bottom installation.

MAXI 01 PIE / FLOOR	MAXI 02 PIE / FLOOR	MAXI 01 LÁMPARA SUSPENSIÓN / PENDANT LAMP	MAXI 02 LÁMPARA SUSPENSIÓN / PENDANT LAMP
230V 50Hz	230V 50Hz	F 230V 50Hz	F 230V 50Hz
4 x 60W E-27	4 x 60W E-27	4 x 60W E-27	4 x 60W E-27

Maxi

108

Joana Bover 2004

Mei 38

Mei 90 Joana Bover 2004 112

Quadra de Vilalba

Mei

MEI 38

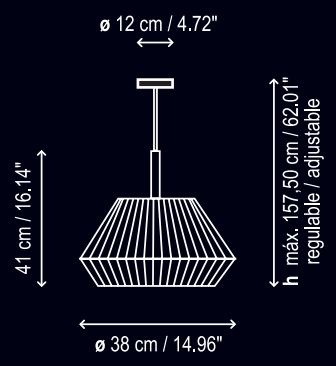

MEI 60

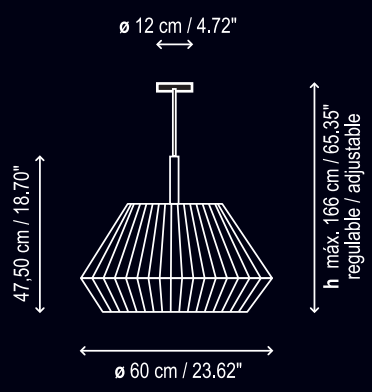

MEI 90

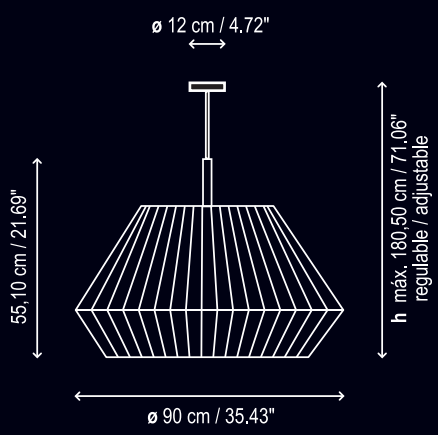

MEI 150

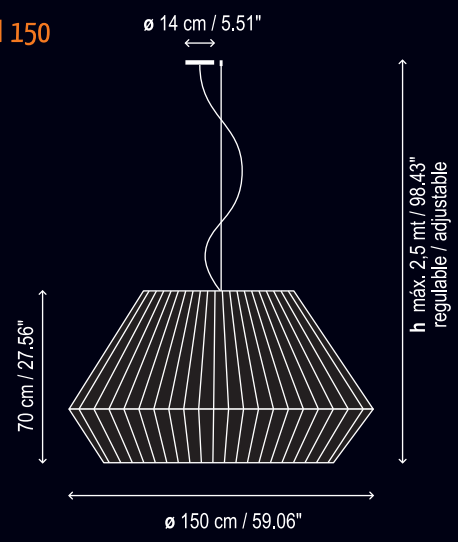

MEI 38
LÁMPARA SUSPENSIÓN / PENDANT LAMP

- 230V 50Hz
- 1 x 60W E-27
- 1 x 23W ELT E-27 MINI LYNX

MEI 60
LÁMPARA SUSPENSIÓN / PENDANT LAMP

- 230V 50Hz
- 1 x 100W E-27
- 1 x 23W ELT E-27 MINI LYNX

MEI 90
LÁMPARA SUSPENSIÓN / PENDANT LAMP

- 230V 50Hz
- 3 x 100W E-27
- 3 x 23W ELT E-27

MEI 150
LÁMPARA SUSPENSIÓN / PENDANT LAMP

- 230V 50Hz
- 6 x 100W E-27
- 6 x 23W ELT E-27

MEI 100

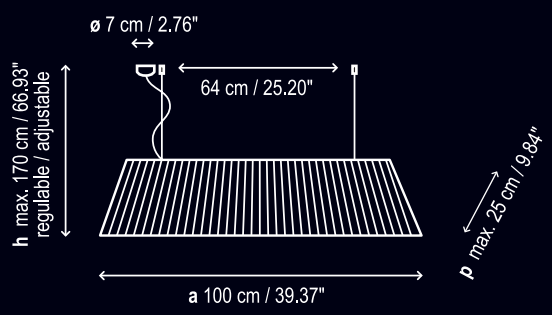

MEI 120

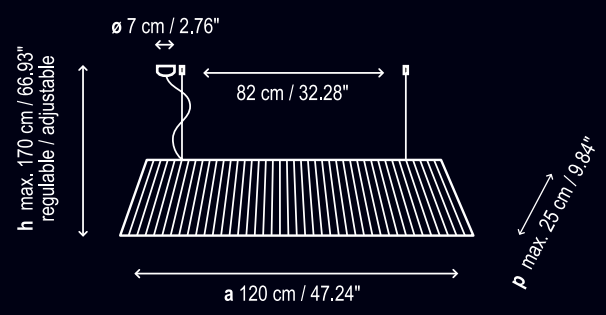

MEI 100
LÁMPARA SUSPENSIÓN / PENDANT LAMP

230V 50Hz

3 x 60W E-27

MEI 120
LÁMPARA SUSPENSIÓN / PENDANT LAMP

230V 50Hz

5 x 60W E-27

Mei Oval

Mei Oval

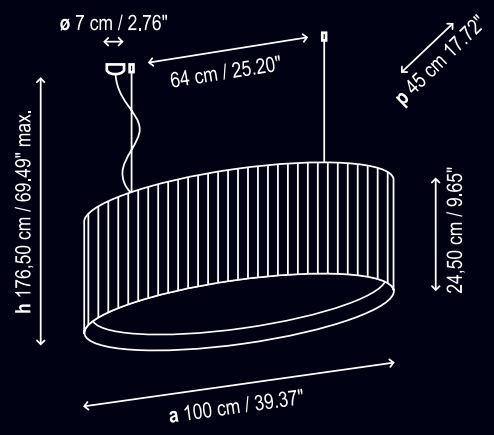

MEI OVAL

LÁMPARA SUSPENSIÓN / PENDANT LAMP

230V 50Hz

3 x 60W E-27

Mei Oval 02

Joana Bover 2007

Mei Oval 02

MEI OVAL 01

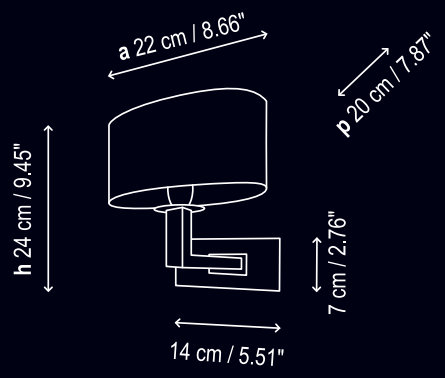

MEI OVAL 02

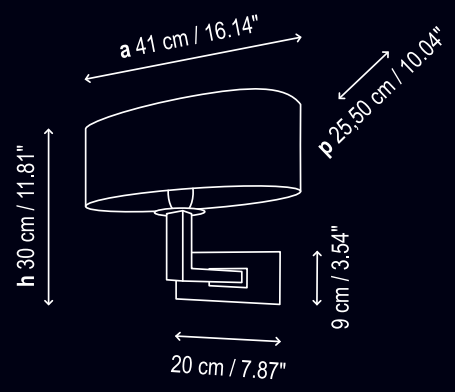

MEI OVAL T

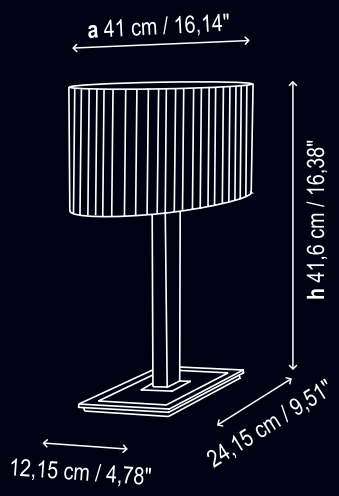

MEI OVAL P

LA PANTALLA DEL APLIQUE MEI OVAL 02 PUEDE SUMINISTRARSE CON O SIN DIFUSOR DE CRISTAL NEGRO

OPTIONAL BLACK GLASS UPPER DIFFUSER FOR MODEL MEI OVAL WALL 02

MEI OVAL 01 APLIQUE / WALL LIGHT	MEI OVAL 02 APLIQUE / WALL LIGHT	MEI OVAL T MESA / TABLE	MEI OVAL P PIE / FLOOR
F 230V 50Hz	F 230V 50Hz	230V 50Hz	230V 50Hz
1 x 60W E-27	1 x 60W E-27	1 x 60W E-27	1 x 100W E-27

Joana Bover 2007

Mei Oval 01

Hotel Vincci Marítimo / Barcelona

Joana Bover 2007

Mei Oval T

Hotel Villa Emilia / Barcelona

Mimi

MIMI MESA

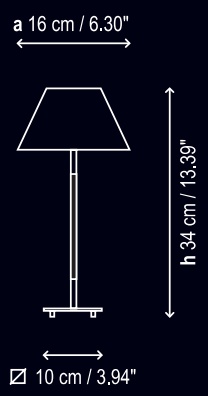

MIMI PIE

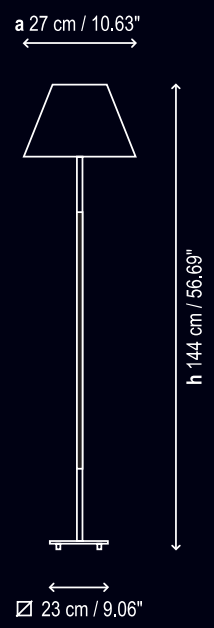

MIMI MESA
MESITA / BEDSIDE

230V 50Hz

1 x 40W E-14

MIMI PIE
PIE / FLOOR

230V 50Hz

1 x 60W E-27

Joana Bover 2008

Mos

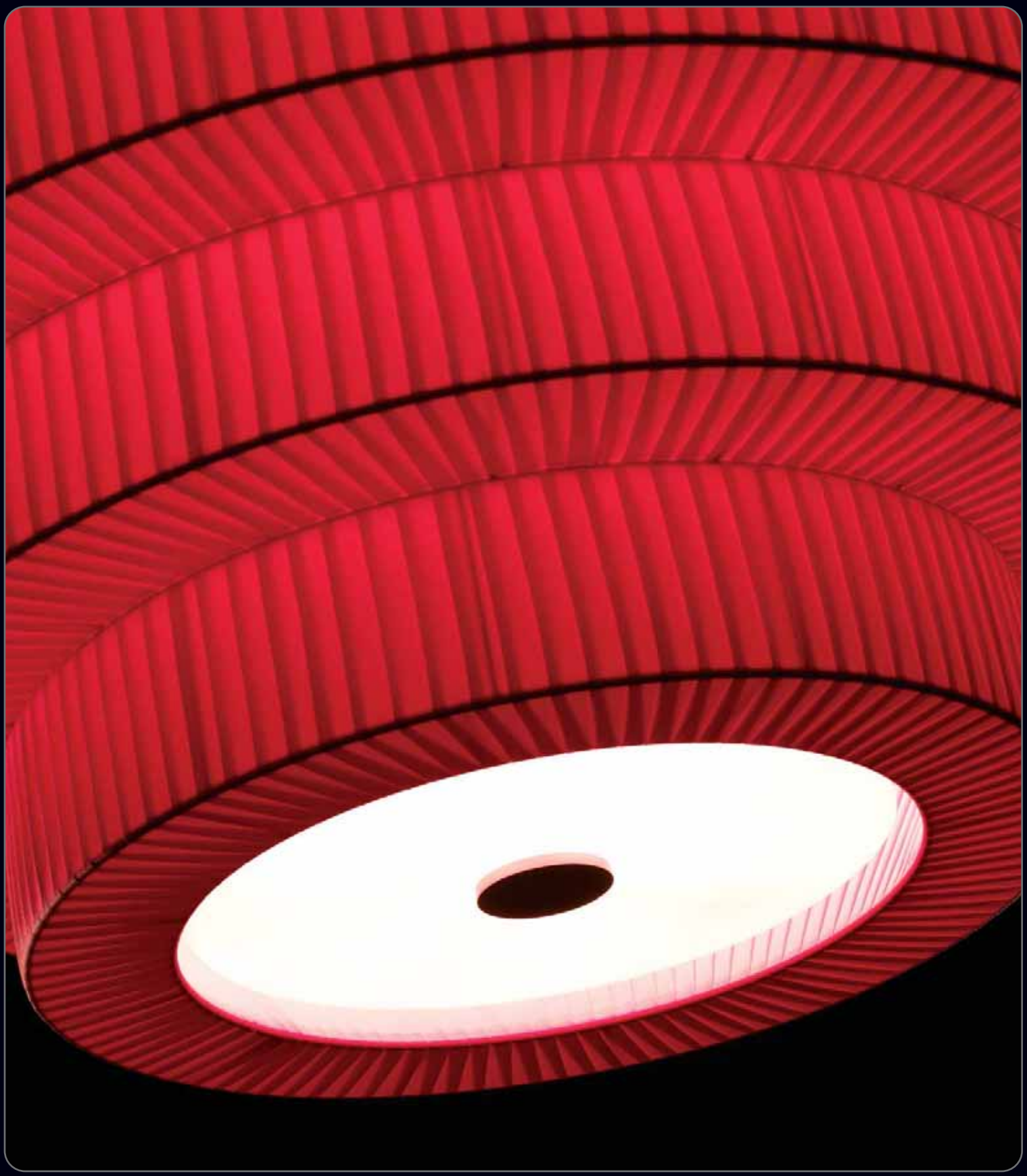

Joana Bover 2008

Mos

Hotel Vincci Condal Mar / Barcelona

MOS 01

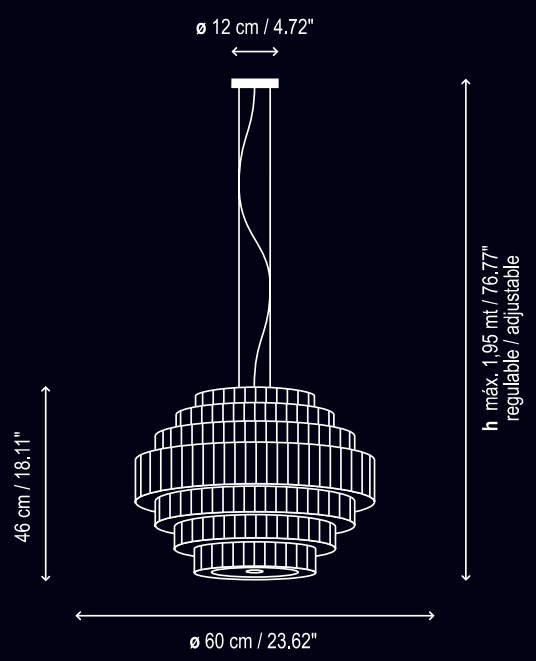

MOS 02

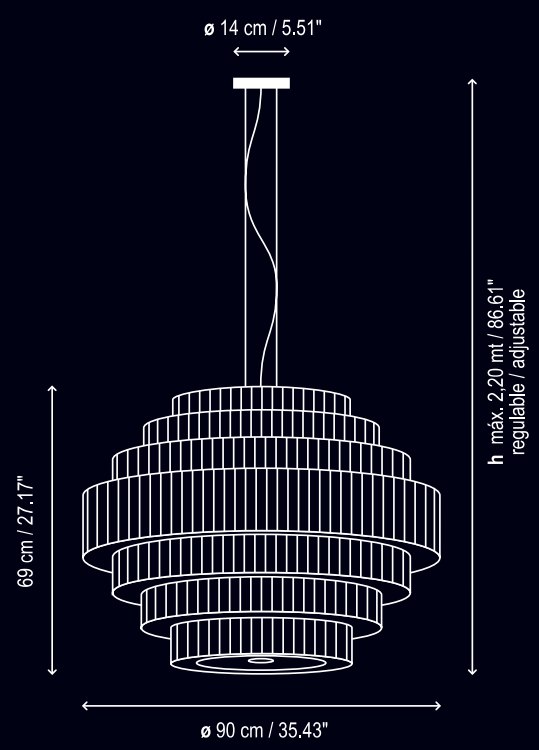

MOS 01
LÁMPARA SUSPENSIÓN / PENDANT LAMP

230V 50Hz

3 x 60W E-27

3 x 21W Dulux Superstar Bajo consumo

MOS 02
LÁMPARA SUSPENSIÓN / PENDANT LAMP

230V 50Hz

5x 60W E-27

5 x 30W Dulux Superstar Bajo consumo

Joana Bover 2007

Muf

LUZ BASE + PANTALLA
ON BASE + LAMPSHADE

LUZ PANTALLA
ON LAMPSHADE

LUZ BASE
ON BASE

MUF 01

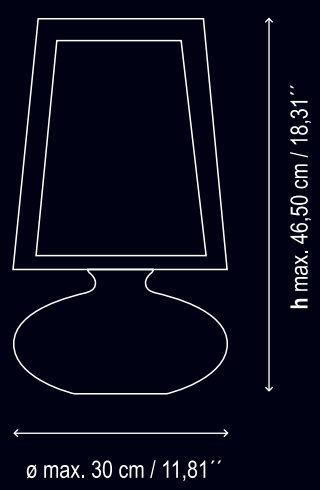

MUF 02

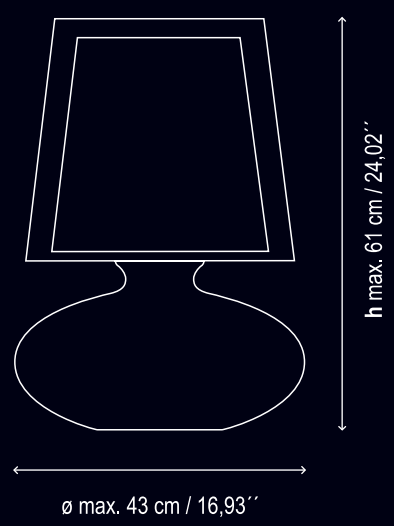

MUF 01
MESA / TABLE

230V 50Hz

1 x 100W E-27 + 1 x 25W E-14

MUF 02
MESA / TABLE

230V 50Hz

1 x 100W E-27 + 2 x 25W E-14

Joana Bover 2007

Muf 01 / 02

Hotel Villa Emilia / Barcelona

Muf

Olivia

Joana Bover 2004

144

BOVER

BOVER IL·LUMINACIÓ & MOBILIARI SL

Avinguda Catalunya, 173
Pol. Ind. Sud
08440 Cardedeu
Barcelona · Spain

Tels.: +34 93 871 31 52 / +34 93 844 47 54
Fax: +34 93 846 20 89
e-mail: info@bover.es
e-mail: export@bover.es
www.bover.es

Powered by
Global Lighting

Global Lighting
545 Franklin Avenue
Mount Vernon, NY 10550
USA

Olivia

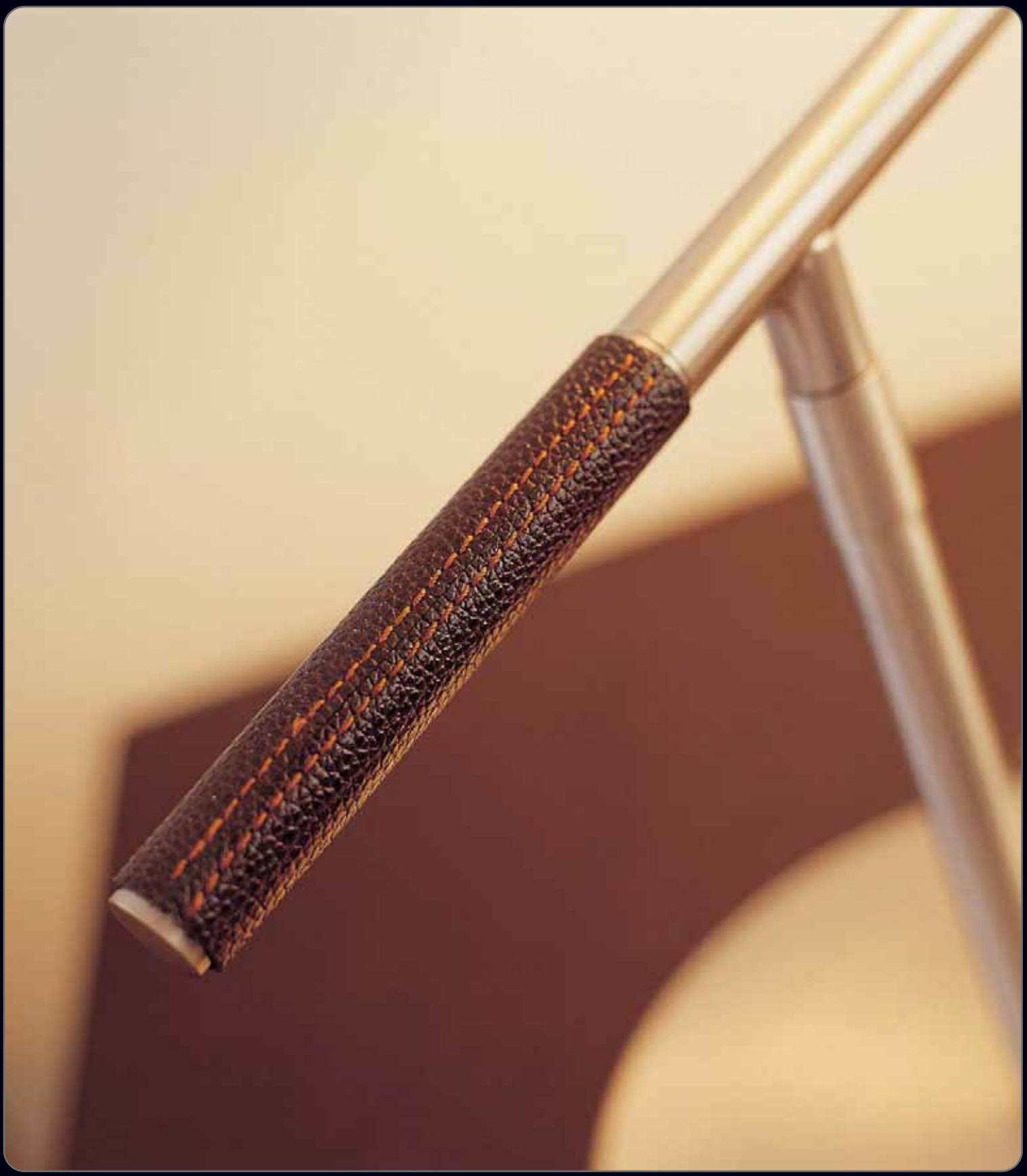

Olivia

OLIVIA

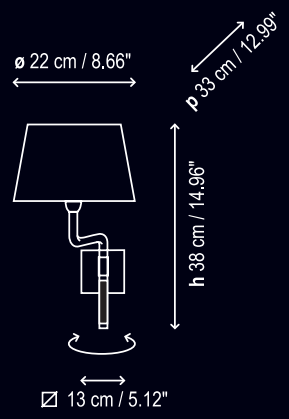

OLIVIA - G

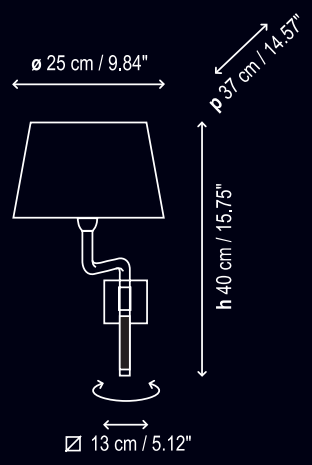

OLIVIA

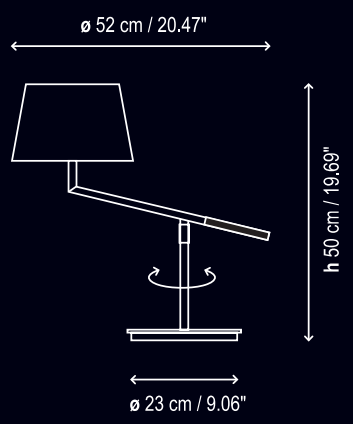

OLIVIA PIE

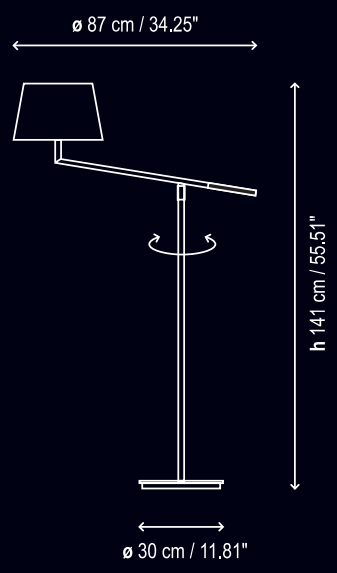

OLIVIA APLIQUE / WALL LIGHT	OLIVIA - G APLIQUE / WALL LIGHT	OLIVIA ESCRITORIO / DESK LAMP	OLIVIA PIE PIE / FLOOR
F 230V 50Hz	F 230V 50Hz	230V 50Hz	230V 50Hz
1 x 60W E-27	1 x 60W E-27	1 x 60W E-27	1 x 60W E-27

Joana Bover 2002

Olivia

Onne Joana Bover 2009 150

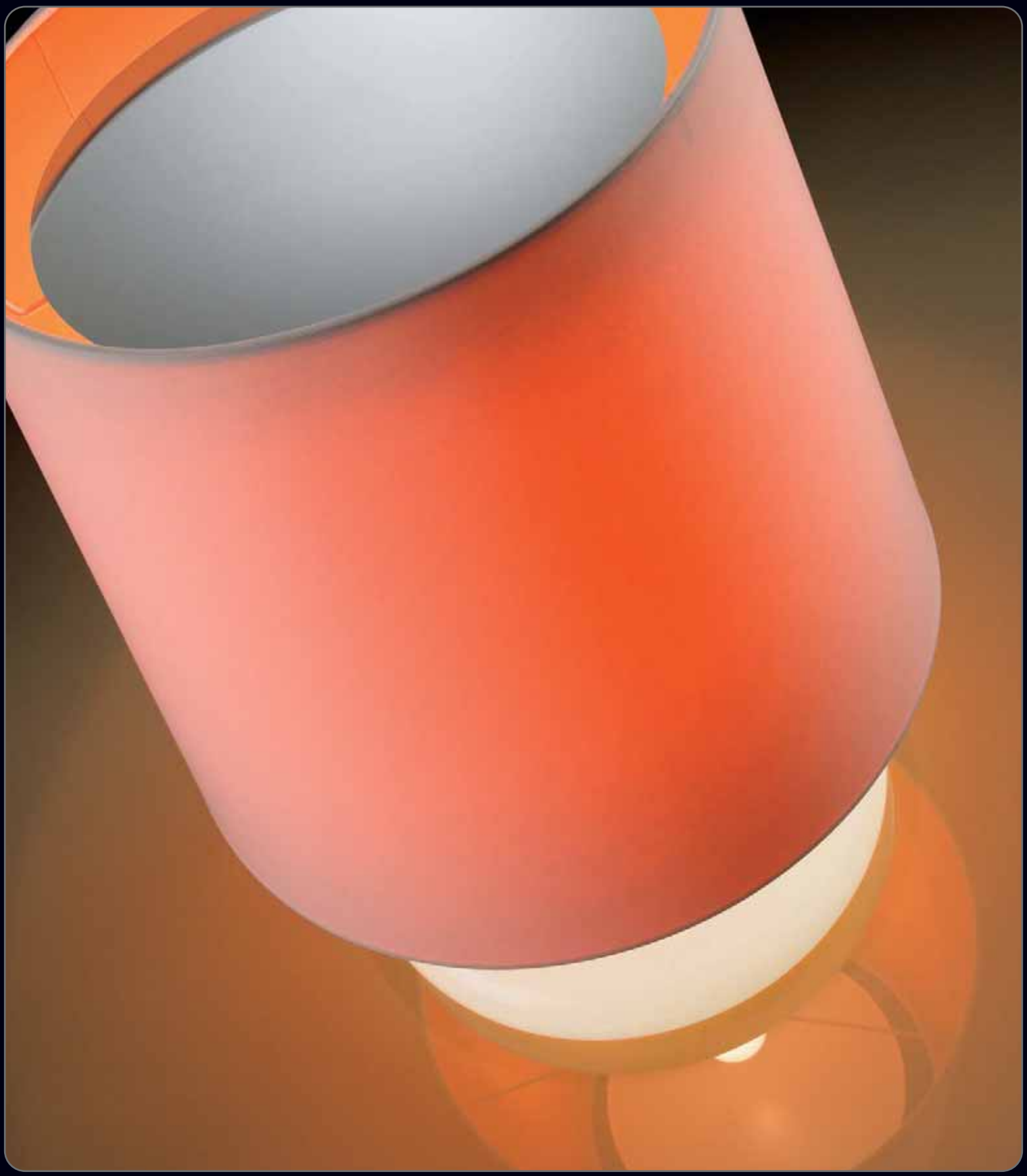

Onne

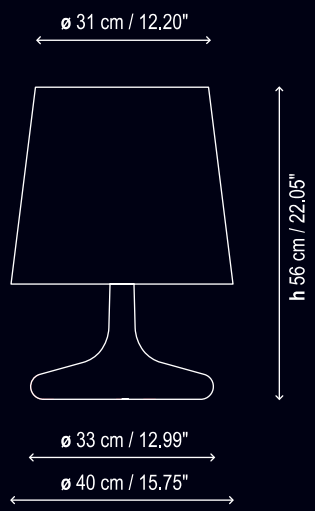

ONNE
MESA / TABLE

230V 50Hz

1 x 60W E-27 + 1 x 13W GX-53

1 x 23W ELT E-27

Onne

Hotel Hesperia Tower / Barcelona

155

Carles Riart / Lluís Porqueras
Joana Bover 2005

Plafonet

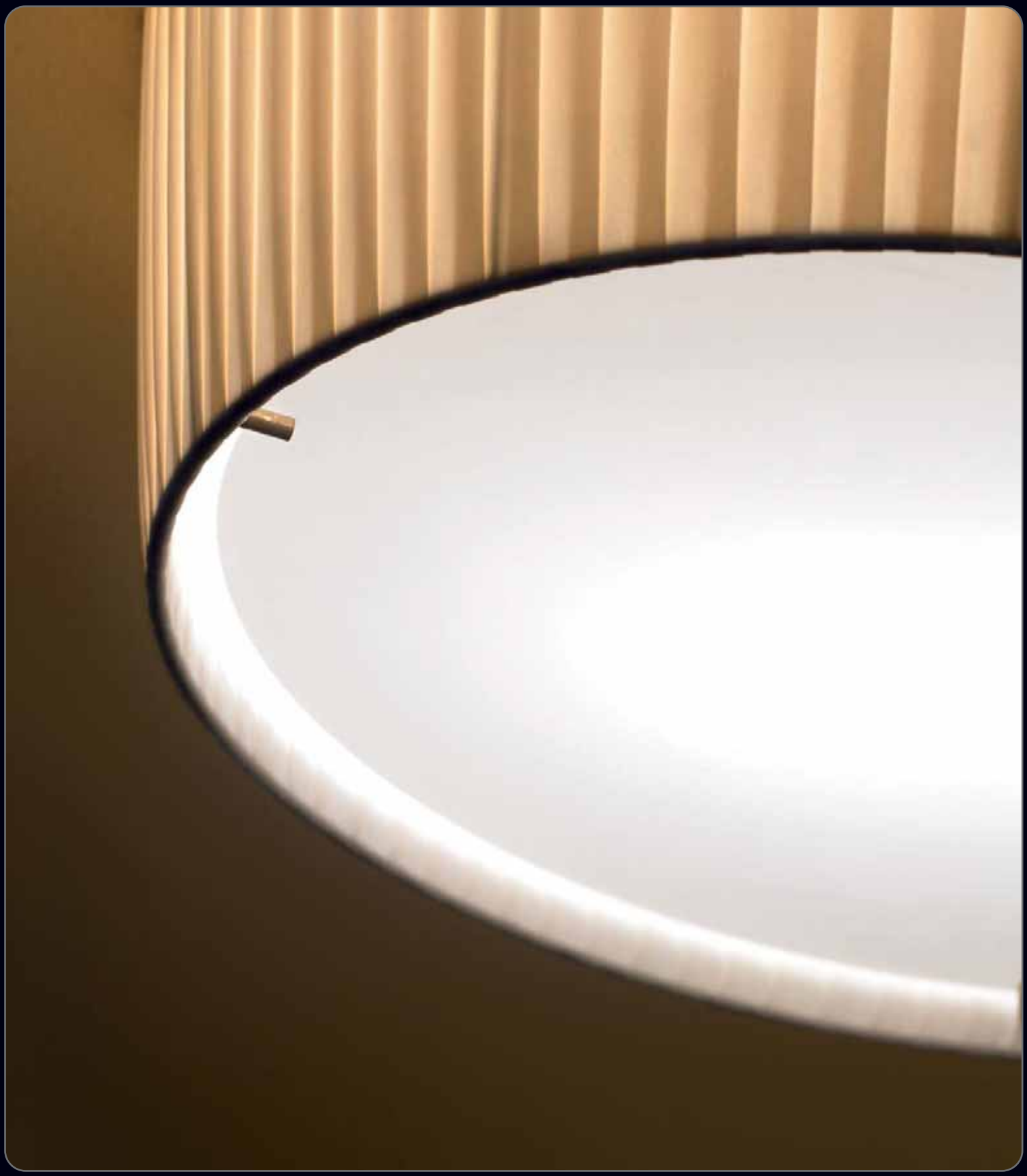

Plafón Encastrado

este plafón de techo, elegante por su forma, armonioso, de discretas proporciones, bien construido, ha sido pensado para dar luz a recibidores y pasillos.

En su conjunto se le aprecia por su calidad lumínica y por la calidad manual de su encastrado.

Carles Riart
Para Fonda Europa de Granollers

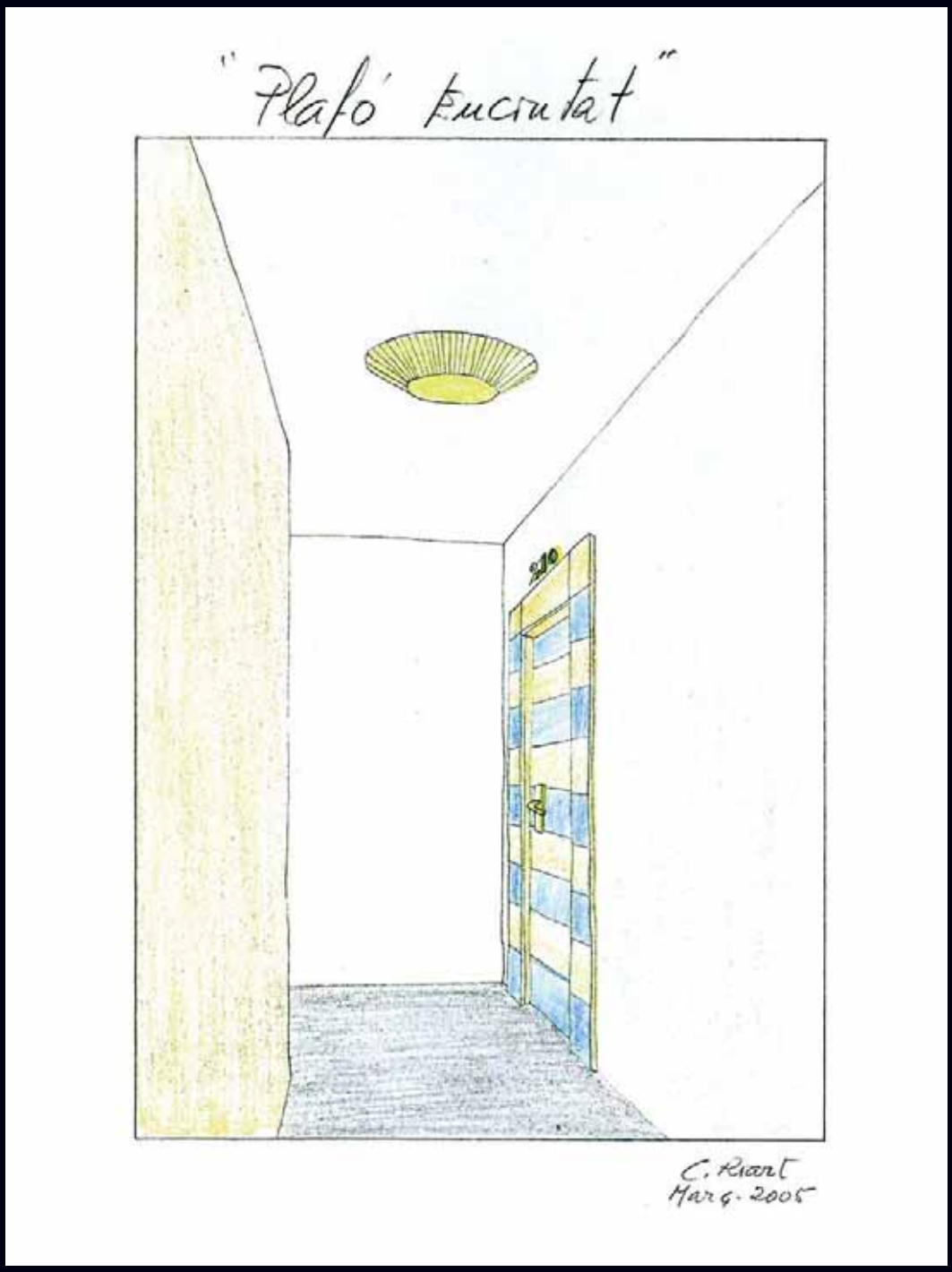

Para Fonda Europa de Granollers

Plafonet 03 special size

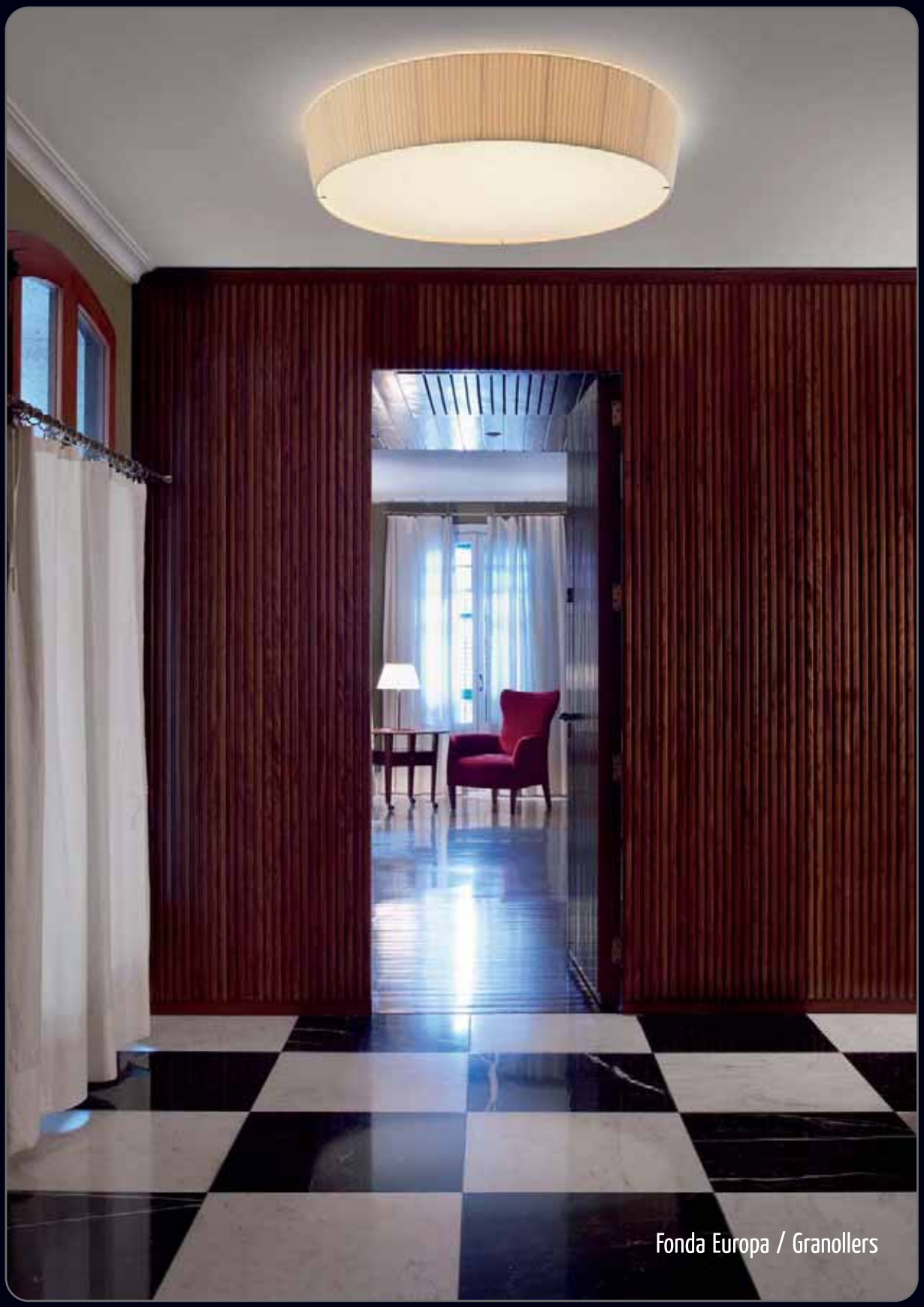

Fonda Europa / Granollers

PLAFONET 01

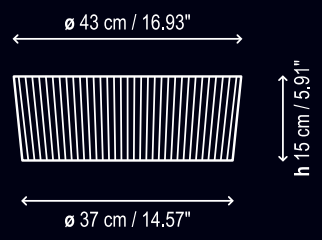

PLAFONET 02

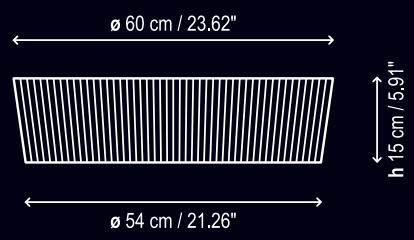

PLAFONET 03

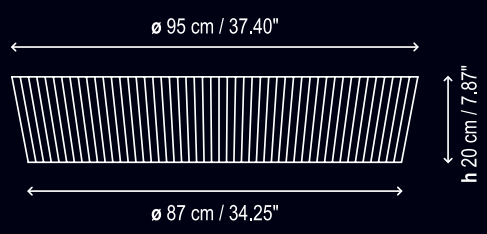

PLAFONET 01 Fonda Europa
PLAFÓN / CEILING

230V 50Hz

2 x 60W E-27

2 x 23W ELT E-27

PLAFONET 02 Fonda Europa
PLAFÓN / CEILING

230V 50Hz

4 x 60W E-27

4 x 23W ELT E-27

PLAFONET 03 Fonda Europa
PLAFÓN / CEILING

230V 50Hz

6 x 23W ELT E-27

Plafonet 03

Hotel Hesperia Tower / Barcelona

Plana 01

Plana 02

VIDRIO / GLASS

METAL / SHEET METAL

PLANA 01

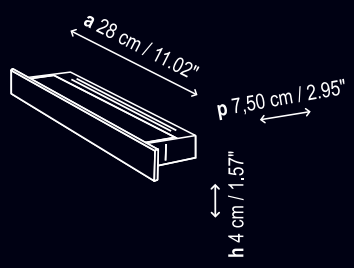

PLANA 02

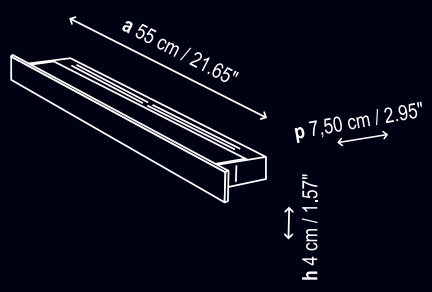

PLANA T5

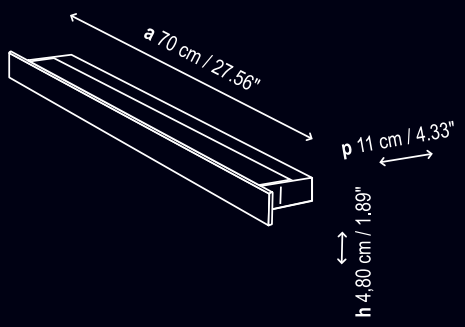

PLANA 01
APLIQUE / WALL LIGHT

230V 50Hz

1 x 100W R7S 78mm

PLANA 02
APLIQUE / WALL LIGHT

230V 50Hz

2 x 100W R7S 78mm

PLANA T5
APLIQUE / WALL LIGHT

230V 50Hz

2 x 24W T5 Fluorescente
Reactancia electrónica
Electronical ballast

Plana T5

Rolanda S

Rolanda S

Christophe Mathieu 2007

172

Rolanda T

Rolanda T

Christophe Mathieu 2007

174

Rolanda P

Rolanda

ROLANDITA S

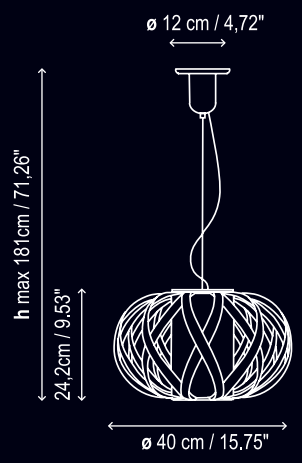

ROLANDA S

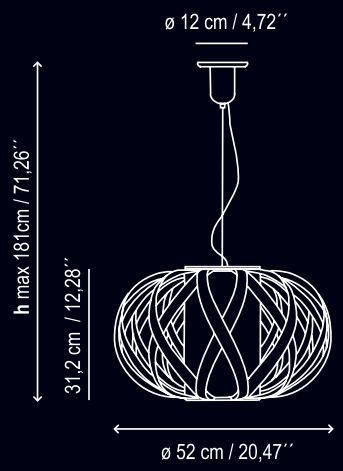

ROLANDITA T

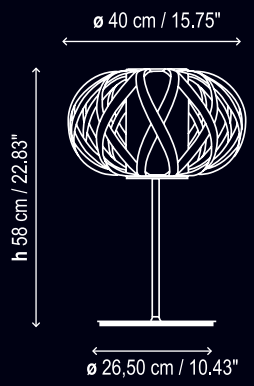

ROLANDA T

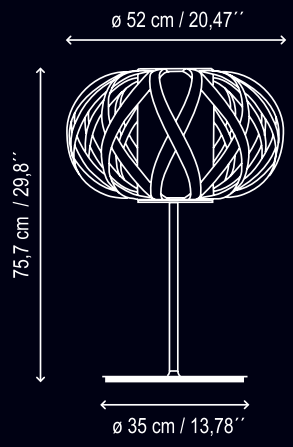

ROLANDA P

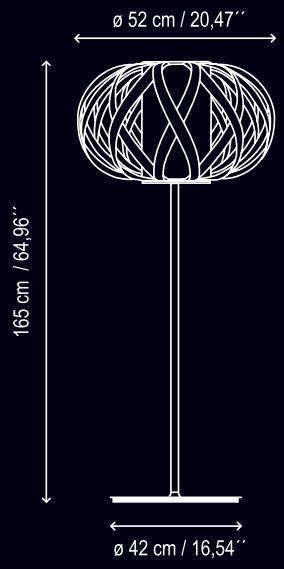

ROLANDITA S LÁMPARA SUSPENSIÓN PENDANT LAMP	ROLANDA S LÁMPARA SUSPENSIÓN PENDANT LAMP	ROLANDITA T MESA / TABLE	ROLANDA T MESA / TABLE	ROLANDA P PIE / FLOOR
F 230V 50Hz	F 230V 50Hz	230V 50Hz	230V 50Hz	230V 50Hz
1 x 150W E-27 HALÓGENA / HALOGEN	1 x 150W E-27 HALÓGENA / HALOGEN	1 x 150W E-27 HALÓGENA / HALOGEN	1 x 150W E-27 HALÓGENA / HALOGEN	1 x 150W E-27 HALÓGENA / HALOGEN
1 x 30W Dulux Bajo consumo	1 x 30W Dulux Bajo consumo	1 x 30W Dulux Bajo consumo	1 x 30W Dulux Bajo consumo	1 x 30W Dulux Bajo consumo

Joana Bover 2007

Rondo I

Rondo

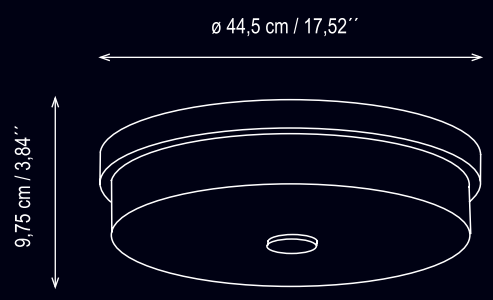

RONDO I

PLAFÓN / CEILING LAMP

230V 50Hz

4 x 60W E-14

RONDO F

PLAFÓN / CEILING LAMP

230V 50Hz

1 x 55W T5 Circular

Rondo F

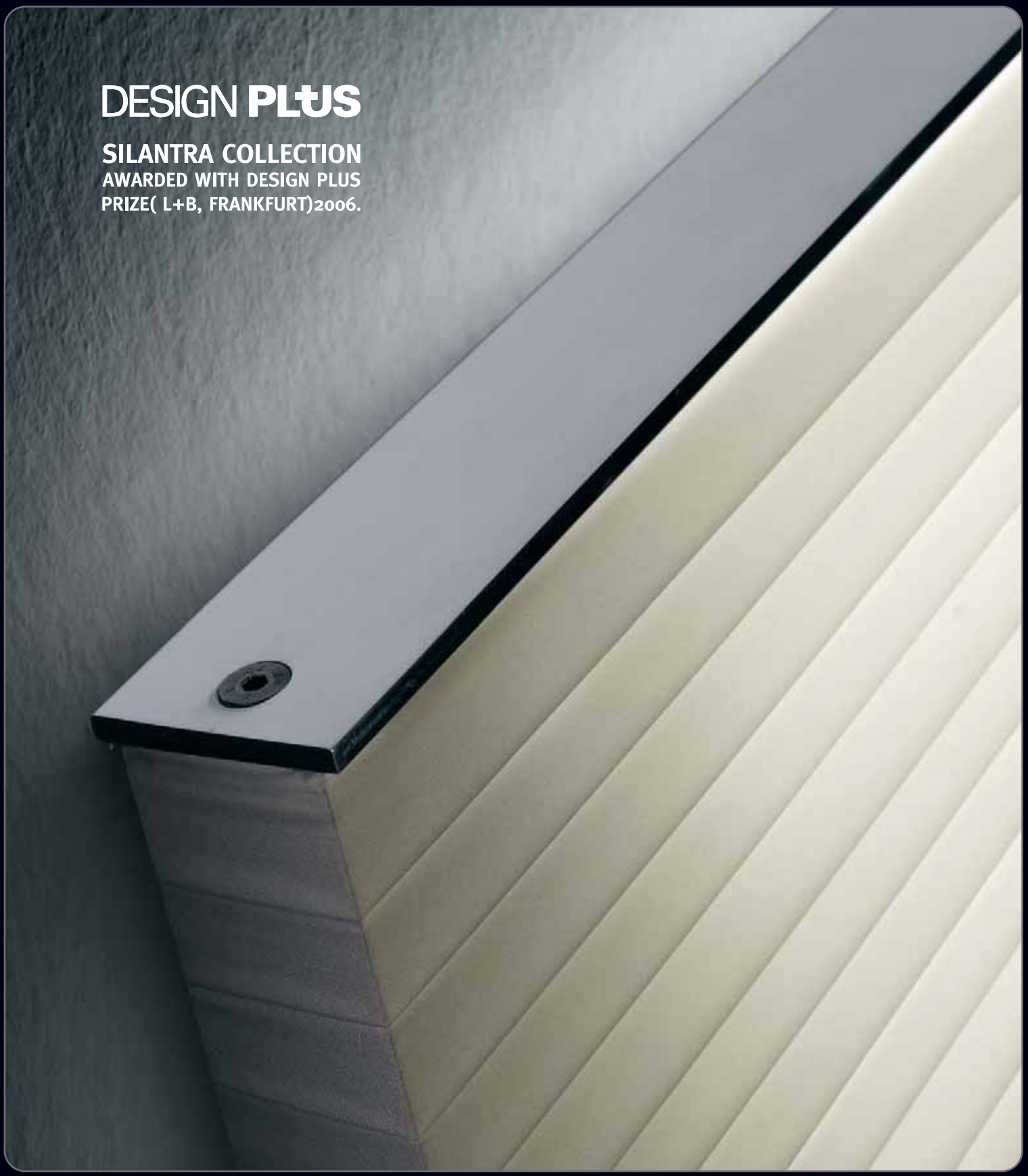
DESIGN PLUS
SILANTRA COLLECTION
AWARDED WITH DESIGN PLUS
PRIZE(L+B, FRANKFURT)2006.

DESIGN PLUS

SILANTRA COLLECTION

AWARDED WITH DESIGN PLUS PRIZE(L+B, FRANKFURT)2006.

SILANTRA
Christophe Mathieu, para Bover. 2005

Cuando observo las fachadas de algunos edificios, hay elementos y formas que me sugieren otros objetos que probablemente no tengan nada que ver con lo observado.

Así nació Silantra: trasladando con la imaginación ciertas características de la arquitectura moderna y contemporánea como ciertas rejillas de ventilación, las persianas de librillo utilizadas por Coderch o la fachada del Edificio IRCAM, París, de Renzo Piano.

De este modo intentaba imaginarme las Silantras:
... Grandes pantallas de luminosidad, elegancia en los materiales.
... Luz cálida y con marcado carácter arquitectónico.
... La horizontal como elemento formal destacado.
... Y la abstracción, racionalismo y funcionalidad como características comunes al movimiento moderno.

Las pletinas de aluminio anodizado y pulido de 50X5 mm. de espesor hacen de marco y parte estructural de las delicadas cintas de aspecto sedoso. Las pletinas se encuentran sólo en dos de los cuatro lados de la pantalla coincidiendo y reforzando la horizontalidad de las cintas y dando, asimismo, sentido de movimiento y continuidad a las pantallas, como en los paneles correderos de madera del Edificio Balmes de Carlos Ferrater.

Las pantallas, apenas separadas unos pocos centímetros de la pared, permiten que la luz salga en todo su perímetro infiriendo ligereza a la lámpara y una mayor luminosidad.

Silantra 04

Christophe Mathieu 2005

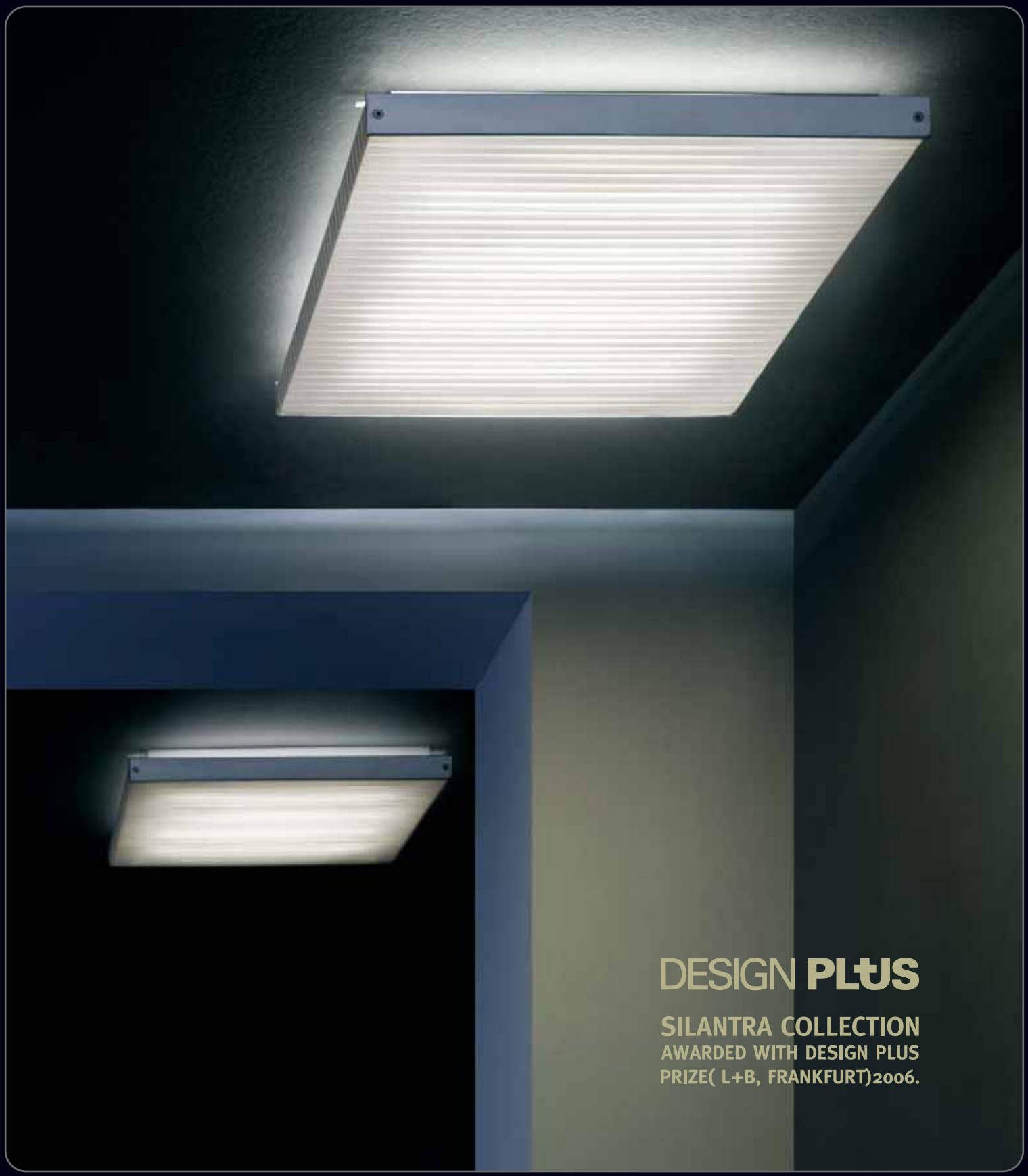
DESIGN PLUS
SILANTRA COLLECTION
AWARDED WITH DESIGN PLUS
PRIZE(L+B, FRANKFURT)2006.

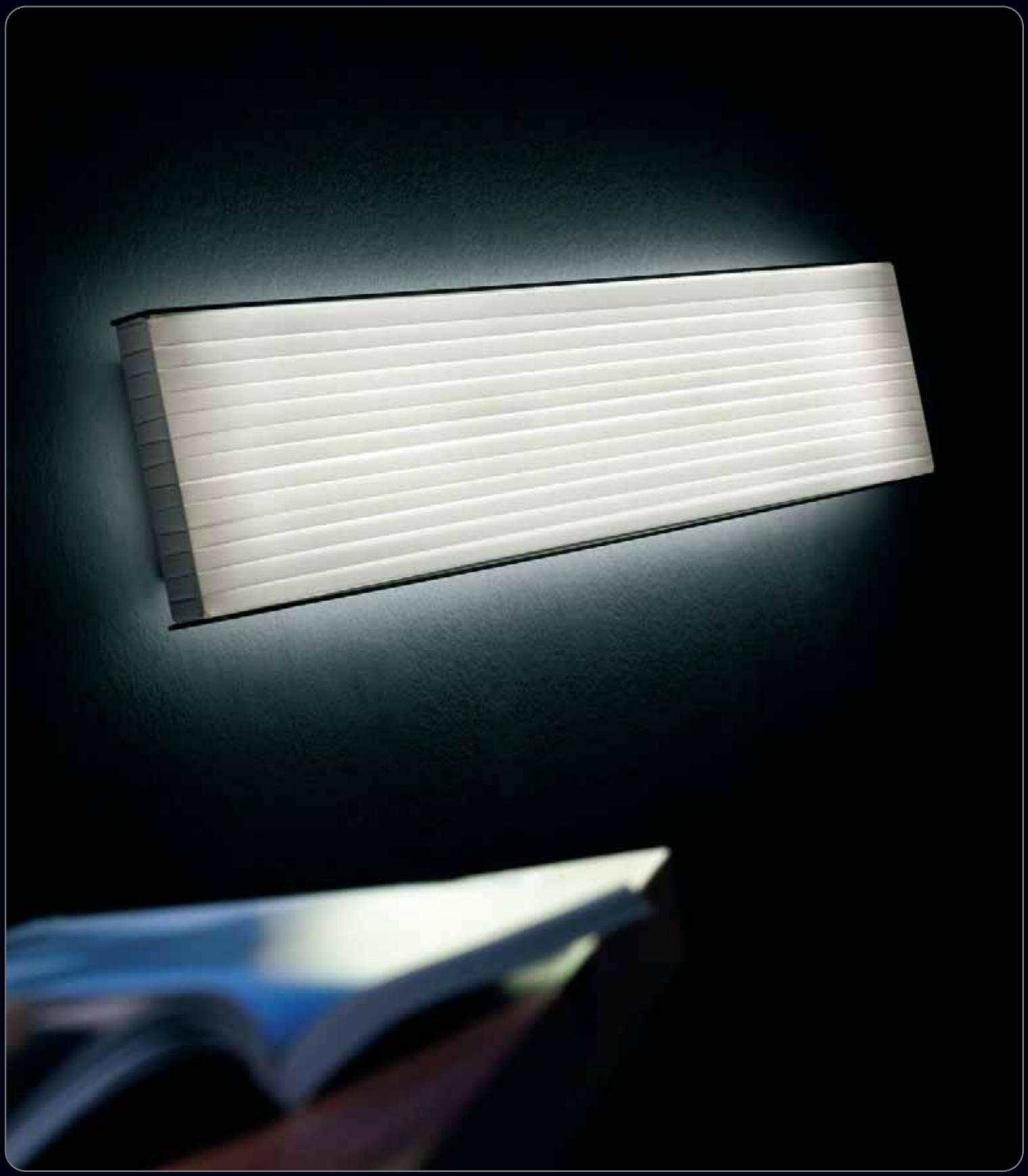

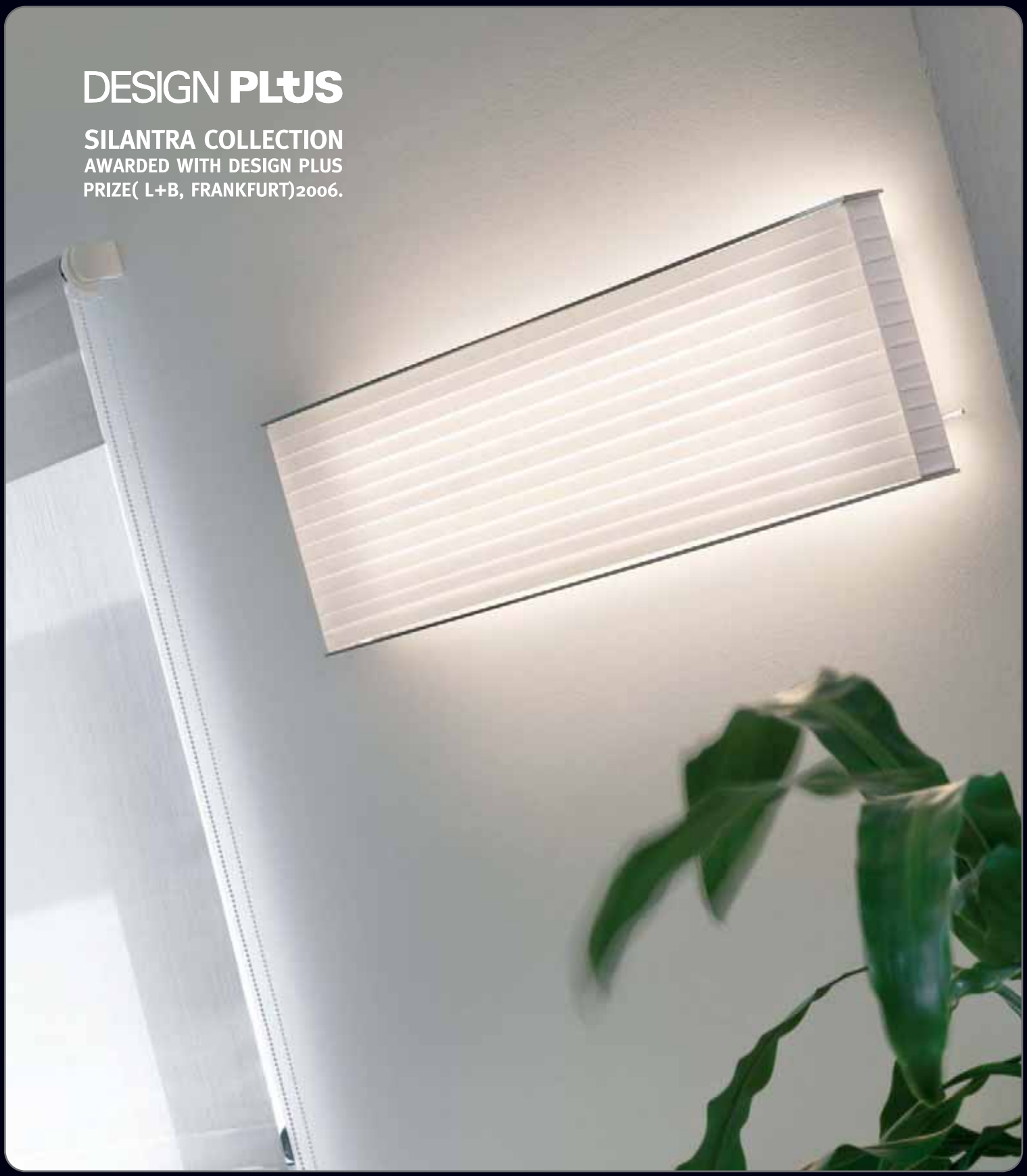
DESIGN PLUS
SILANTRA COLLECTION
AWARDED WITH DESIGN PLUS
PRIZE(L+B, FRANKFURT)2006.

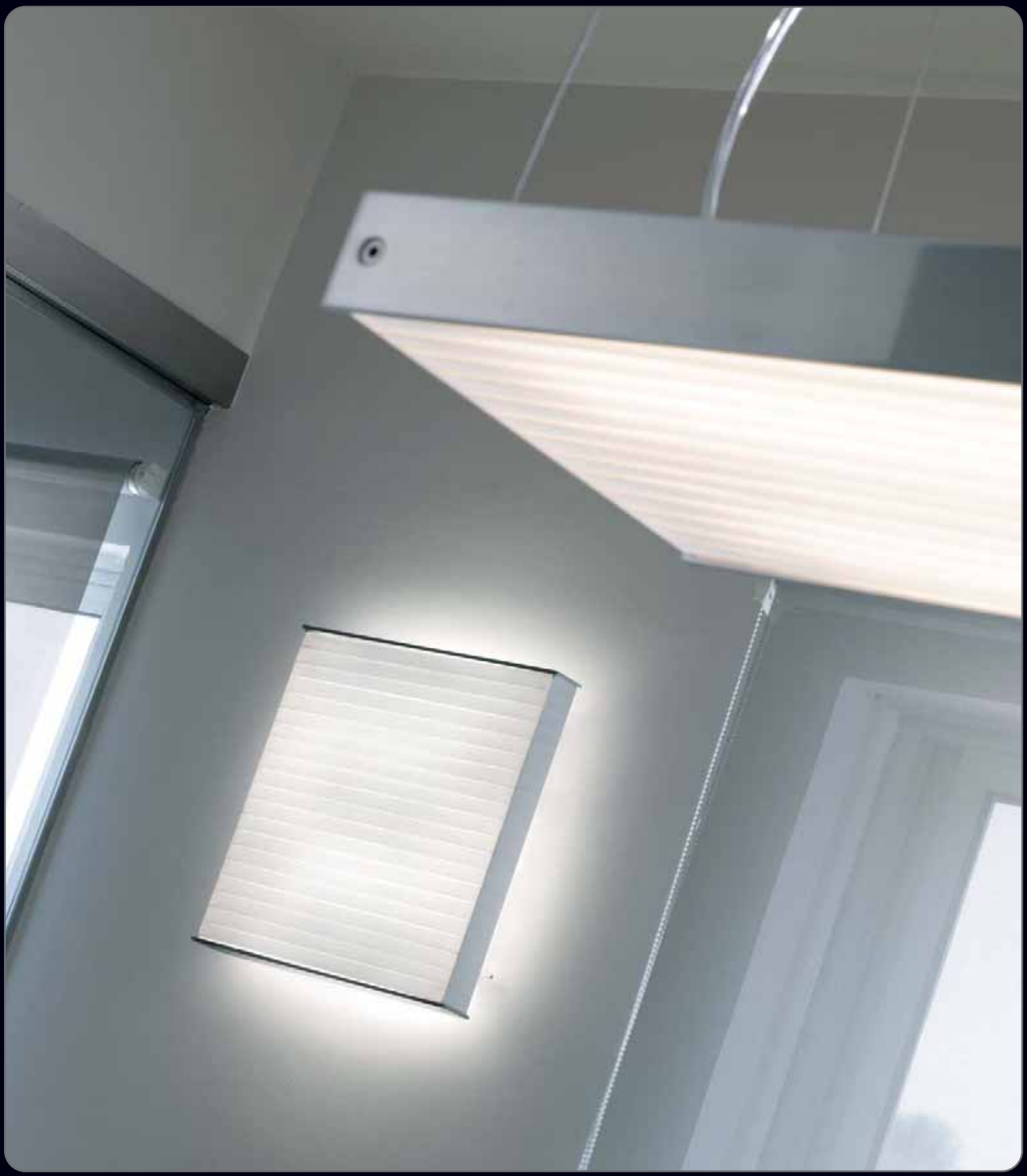

DESIGN PLUS
SILANTRA COLLECTION
AWARDED WITH DESIGN PLUS
PRIZE(L+B, FRANKFURT)2006.

Christophe Mathieu 2005

SILANTRA 01

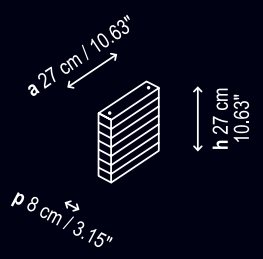

SILANTRA 02

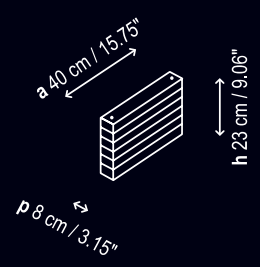

SILANTRA 03 F
SILANTRA 03 H

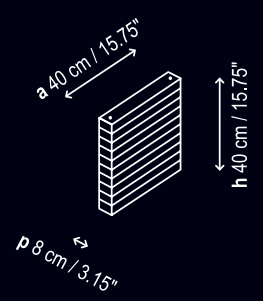

SILANTRA 04

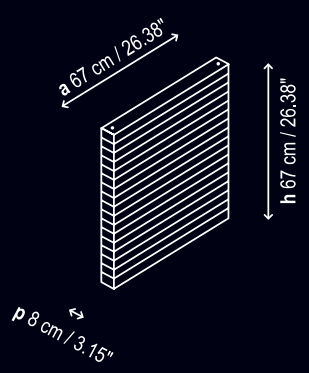

SILANTRA 01
APLIQUE-PLAFÓN / WALL LIGHT-CEILING

230V 50Hz

1 x 100W R7S 78mm

SILANTRA 02
APLIQUE-PLAFÓN / WALL LIGHT-CEILING

230V 50Hz

1 x 100W R7S 118mm

SILANTRA 03
APLIQUE-PLAFÓN / WALL LIGHT-CEILING

230V 50Hz

1 x 150W R7S 118mm

2 x 18W 2G11
Fluorescencia (TCL)

SILANTRA 04
APLIQUE-PLAFÓN / WALL LIGHT-CEILING

230V 50Hz

4 x 24W T5 Fluorescente
Reactancia electrónica
Electronical ballast

SILANTRA 05

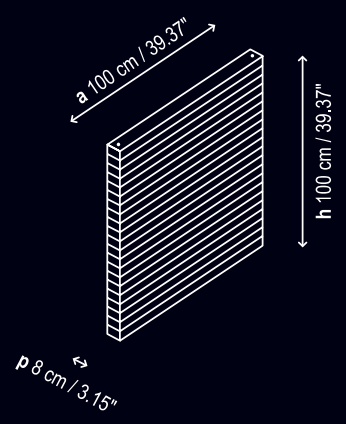

SILANTRA 06

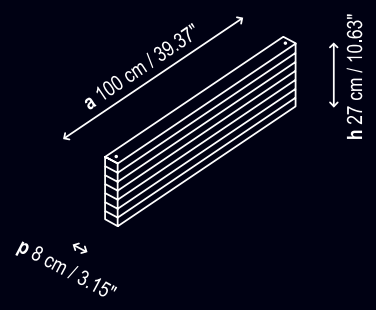

SILANTRA 07

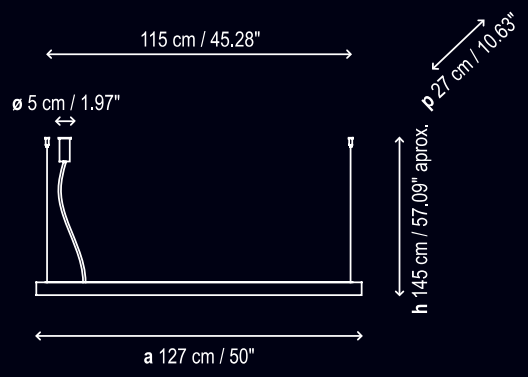

SILANTRA 05
APLIQUE-PLAFÓN / WALL LIGHT-CEILING

F 230V 50Hz

4 x 39W T5 Fluorescente
Reactancia electrónica
Electronical ballast

SILANTRA 06
APLIQUE-PLAFÓN / WALL LIGHT-CEILING

F 230V 50Hz

2 x 39W T5 Fluorescente
Reactancia electrónica
Electronical ballast

SILANTRA 07
LÁMPARA SUSPENSIÓN / PENDANT LAMP

F 230V 50Hz

2 x 54W T5 Fluorescente
Reactancia electrónica
Electronical ballast

Spock

Christophe Mathieu 2007

192

Spock T

Spock T

195

Christophe Mathieu 2007

Spock T

Spock P

SPOCK T

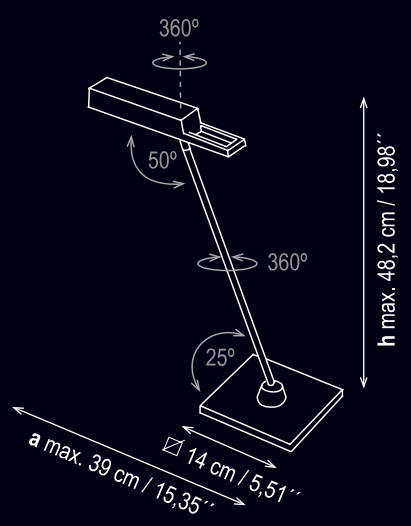

SPOCK P

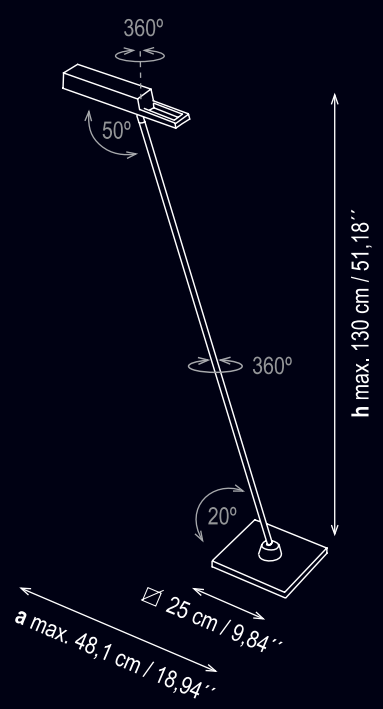

SPOCK T
MESA / TABLE

230V 50Hz

1 x 35W G-4 12V

3 x 1.4W LED Transformador 12V/DC

SPOCK P
PIE / FLOOR

230V 50Hz

1 x 35W G-4 12V

3 x 1.4W LED Transformador 12V/DC

Tau

200

TAU 1 LUZ

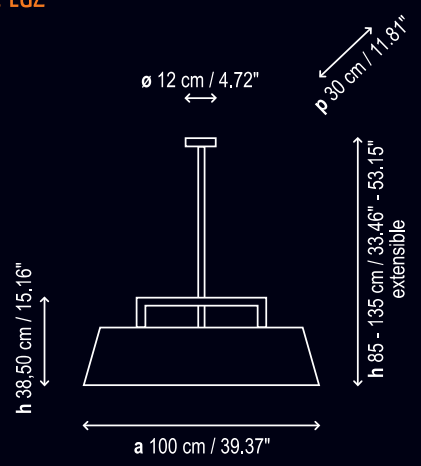

TAU MADERA

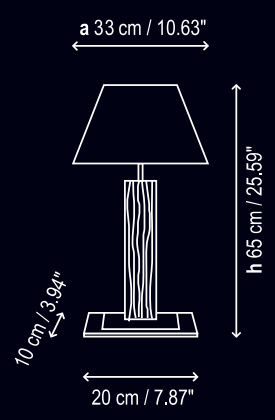

TAU PIE MADERA

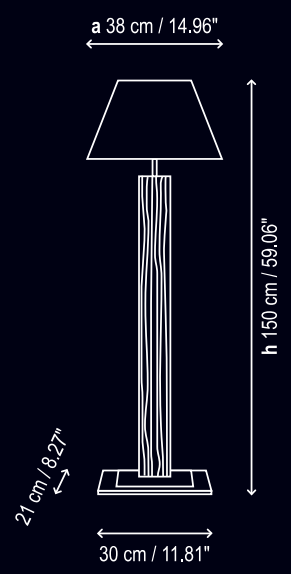

TAU 1 LUZ LÁMPARA SUSPENSIÓN / PENDANT LAMP	TAU MADERA MESA / TABLE	TAU PIE MADERA PIE / FLOOR
F 230V 50Hz	230V 50Hz	230V 50Hz
3 x 60W E-27	1 x 60W E-27	1 x 60W E-27
3 x 23W ELT E-27 MINI LYNX	1 x 23W ELT E-27	1 x 23W ELT E-27

Tau Madera

Base acero inoxidable de 6mm / 3mm
6mm / 3mm stainless steel base

NOTA IMPORTANTE / *IMPORTANT NOTE*:

La madera de cebrano puede sufrir variaciones propias de su naturaleza, no considerándose imperfecciones sus betas o su color. Cada pieza es única por sus propiedades.

Cebrano wood may undergo characteristic variations that are not considered to be imperfections in its grain or colour. Each piece is unique because of its properties.

TAU 1 LUZ

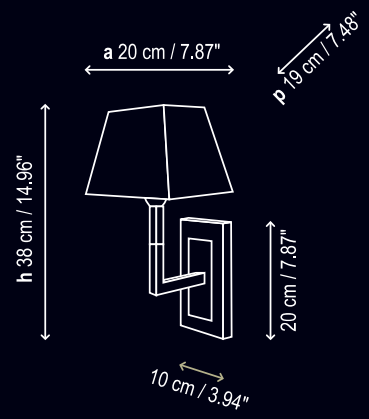

TAU MINI

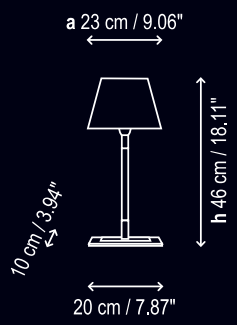

TAU MESA

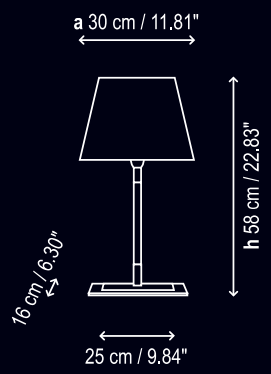

TAU PIE

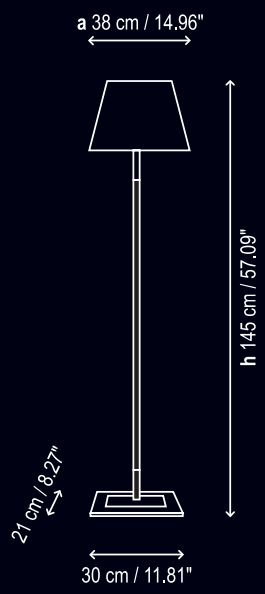

TAU 1 LUZ APLIQUE / WALL LIGHT	TAU MINI MESITA / BEDSIDE	TAU MESA MESA / TABLE	TAU PIE PIE / FLOOR
F 230V 50Hz	230V 50Hz	230V 50Hz	230V 50Hz
1 x 60W E-27	1 x 60W E-27	1 x 60W E-27	1 x 60W E-27
		1 x 23W ELT E-27	1 x 23W ELT E-27 MINI LYNX

Tau

Fonda Europa / Granollers

Tau

Tekno Lineal

Joana Bover 2003

Tekno LP

210

Tekno LP

TEKNO

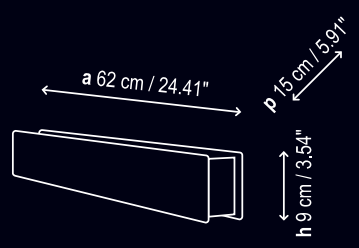

TEKNO LINEAL

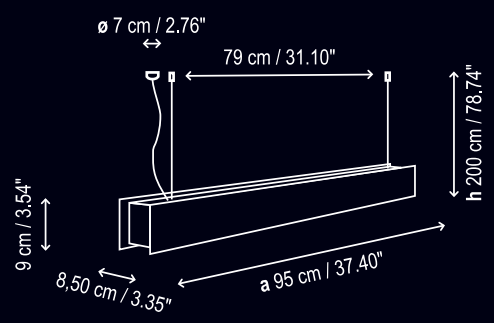

TEKNO LP 1

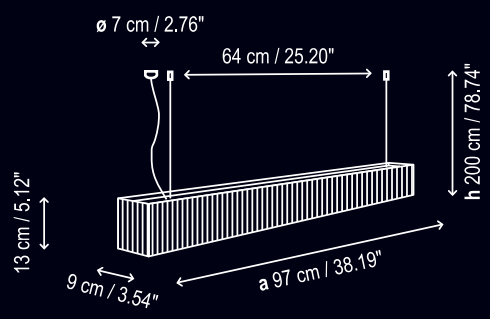

TEKNO LP 2

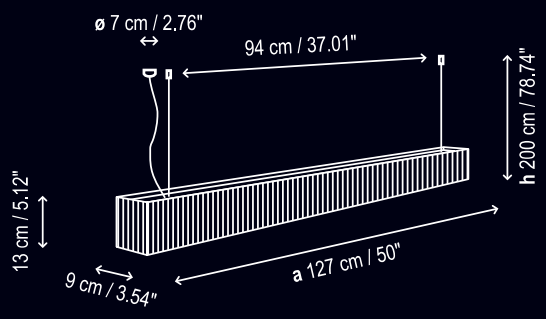

TEKNO
APLIQUE / WALL LIGHT

230V 50Hz

2 x 24W T5 Fluorescente
Reactancia electrónica
Electronical ballast

TEKNO LINEAL
LÁMPARA SUSPENSIÓN / PENDANT LAMP

230V 50Hz

2 x 39W T5 Fluorescente
Reactancia electrónica
Electronical ballast

TEKNO LP 1
LÁMPARA SUSPENSIÓN / PENDANT LAMP

230V 50Hz

2 x 39W T5 Fluorescente
Reactancia electrónica
Electronical ballast

TEKNO LP 2
LÁMPARA SUSPENSIÓN / PENDANT LAMP

230V 50Hz

2 x 54W T5 Fluorescente
Reactancia electrónica
Electronical ballast

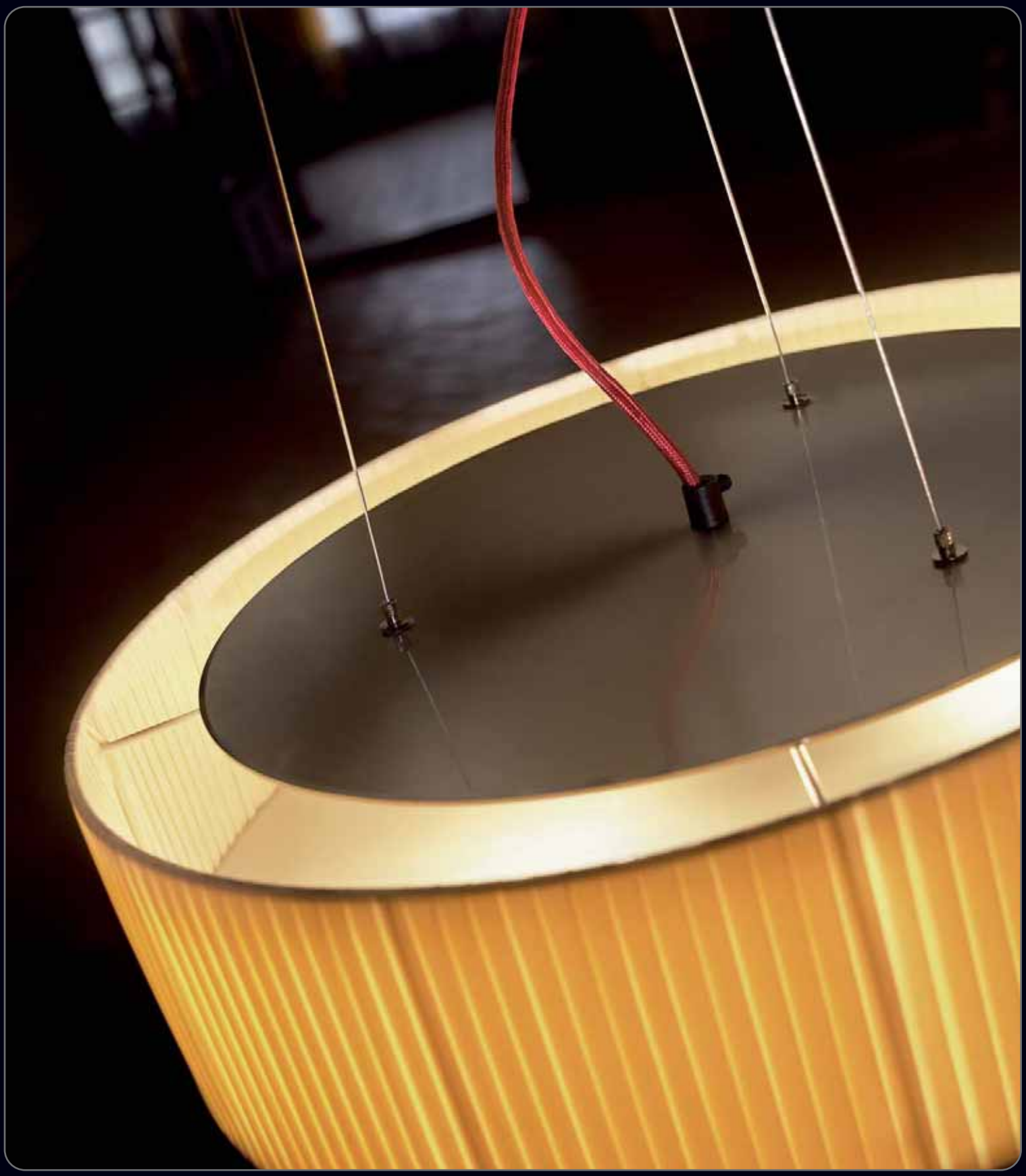

TEKNO C

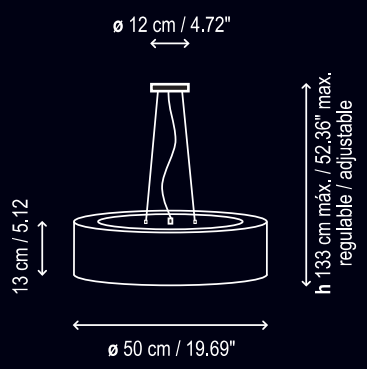

TEKNO CP

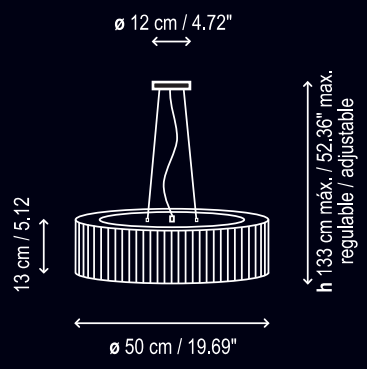

TEKNO C
LÁMPARA SUSPENSIÓN / PENDANT LAMP

F 230V 50Hz

2 x 150W E-27 Halógena Tubular

TEKNO CP
LÁMPARA SUSPENSIÓN / PENDANT LAMP

F 230V 50Hz

2 x 100W E-27

Christophe Mathieu 2008

Timea A

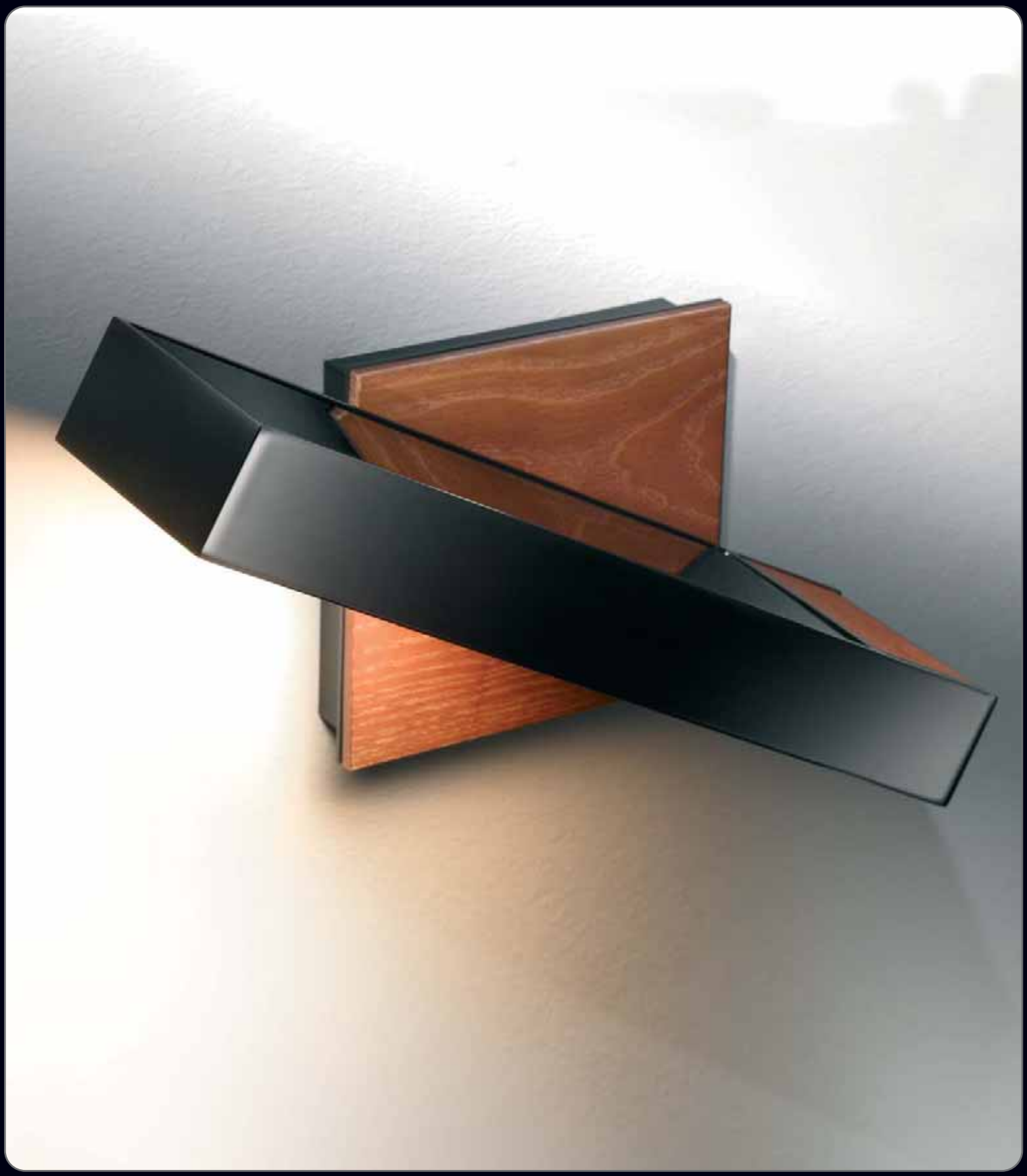

Timea A

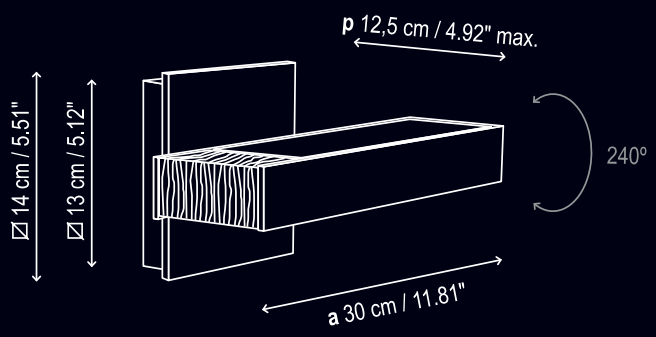

TIMEA A

APLIQUE / WALL LIGHT

F 230V 50Hz

1 x 150W R7S 118mm

Timea P

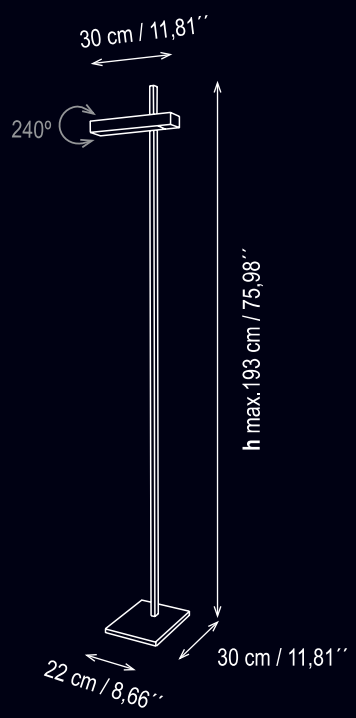

TIMEA P

PIE / FLOOR

230V 50Hz

1 x 150W R7S 118mm

Twall

Christophe Mathieu 2004

Twall

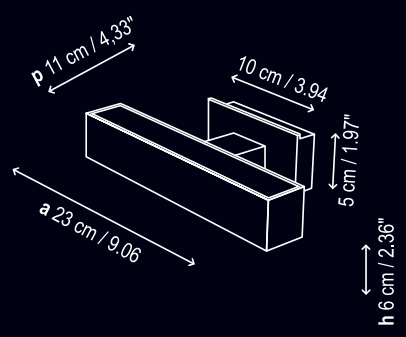

TWALL
APLIQUE / WALL LIGHT

F 230V 50Hz

2 x 75W G-9 (Osram Halopin)

Ulma

ULMA MESA

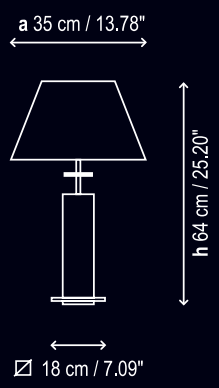

ULMA PIE

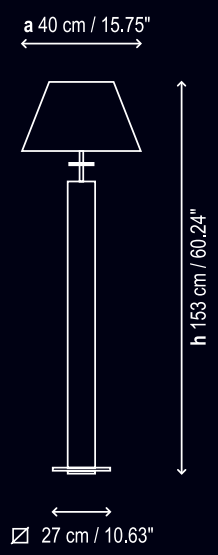

ULMA MESA MESA / TABLE	ULMA PIE PIE / FLOOR
230V 50Hz	230V 50Hz
1 x 100W E-27	1 x 100W E-27
1 x 23W ELT E-27 MINI LYNX	1 x 23W ELT E-27

Wall Street

WALL STREET

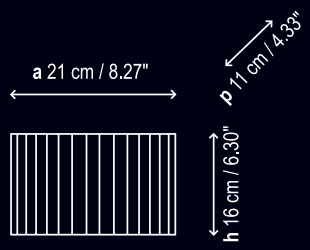

WALL STREET
APLIQUE / WALL LIGHT

230V 50Hz

1 x 40W E-27

1 x 18W ELT E-27 MINI LYNX

WALL STREET

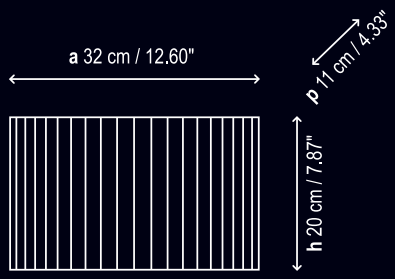

WALL STREET
APLIQUE / WALL LIGHT

230V 50Hz

1 x 40W E-27

1 x 18W ELT E-27 MINI LYNX

Wall Street T5

WALL STREET T5 / 01

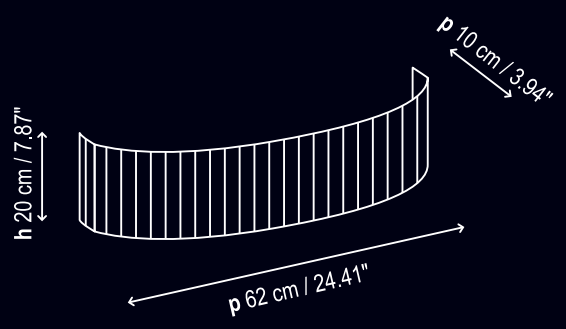

WALL STREET T5 / 02

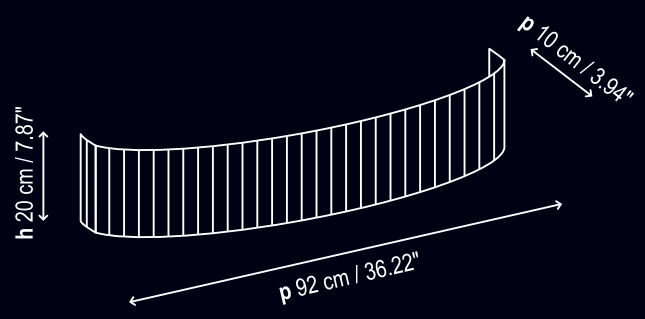

WALL STREET T5 / 01
APLIQUE / WALL LIGHT

230V 50Hz

2 x 24W T5 Fluorescente
Reactancia electrónica / Electronical ballast

WALL STREET T5 / 02
APLIQUE / WALL LIGHT

230V 50Hz

2 x 39W T5 Fluorescente
Reactancia electrónica / Electronical ballast

ARTESANAL

Avani

Joana Bover 1998

230

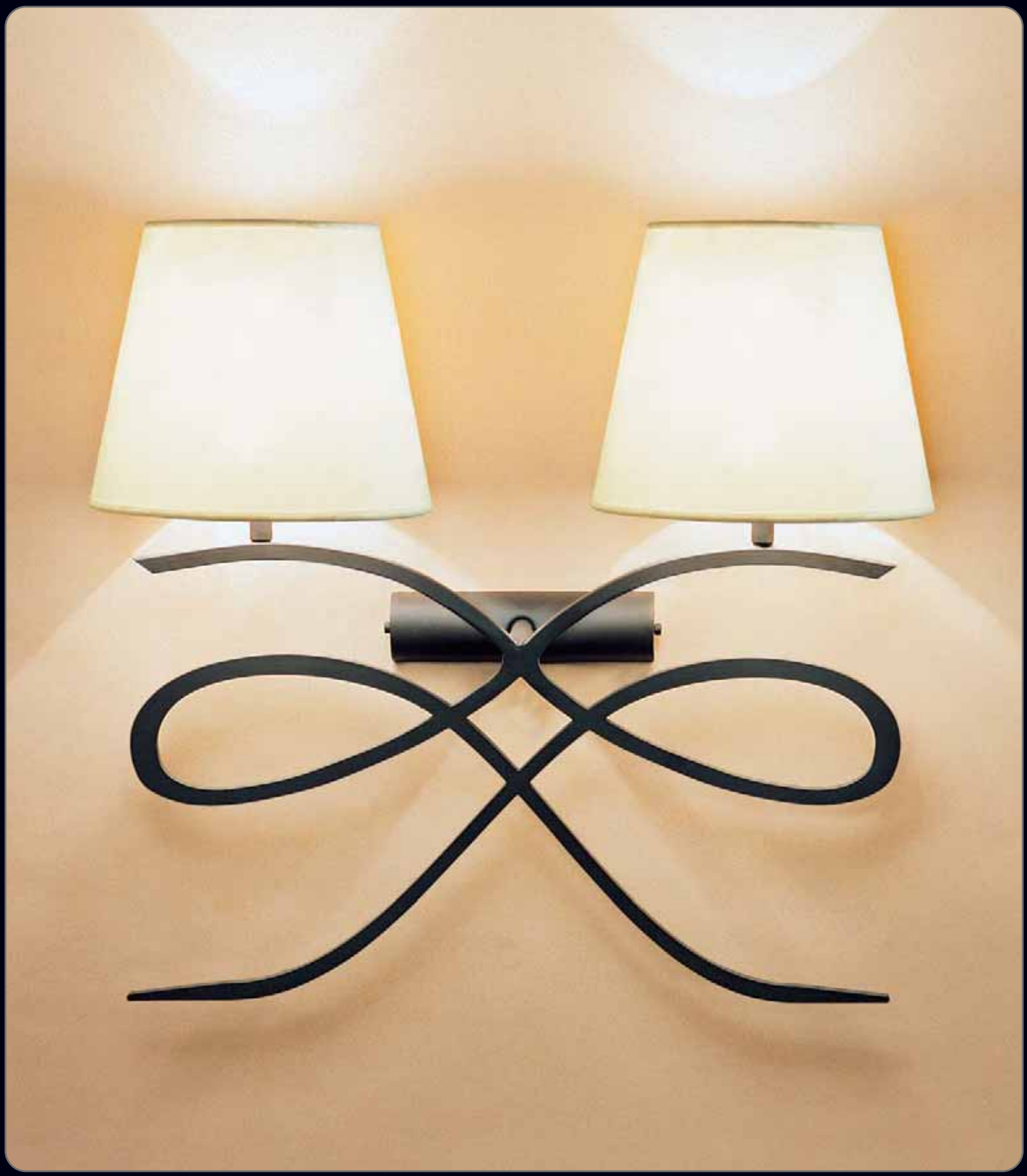

Avani

AVANI MINI

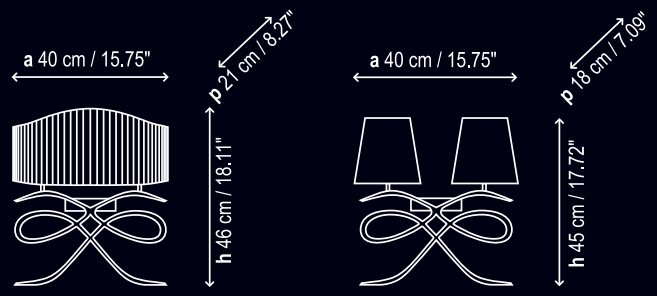

AVANI GRANDE

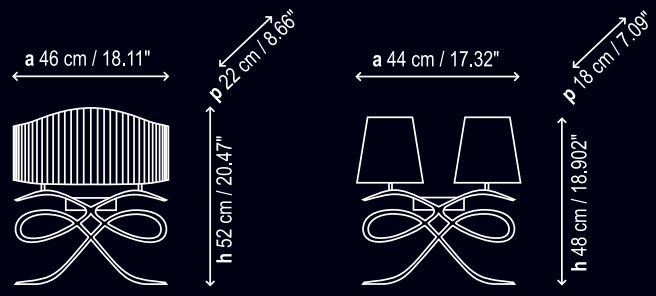

AVANI MINI
APLIQUE / WALL LIGHT

230V 50Hz

2 x 60W E-27

2 x 15W ELT E-27 MINI LYNX

AVANI GRANDE
APLIQUE / WALL LIGHT

230V 50Hz

2 x 60W E-27

2 x 15W ELT E-27 MINI LYNX

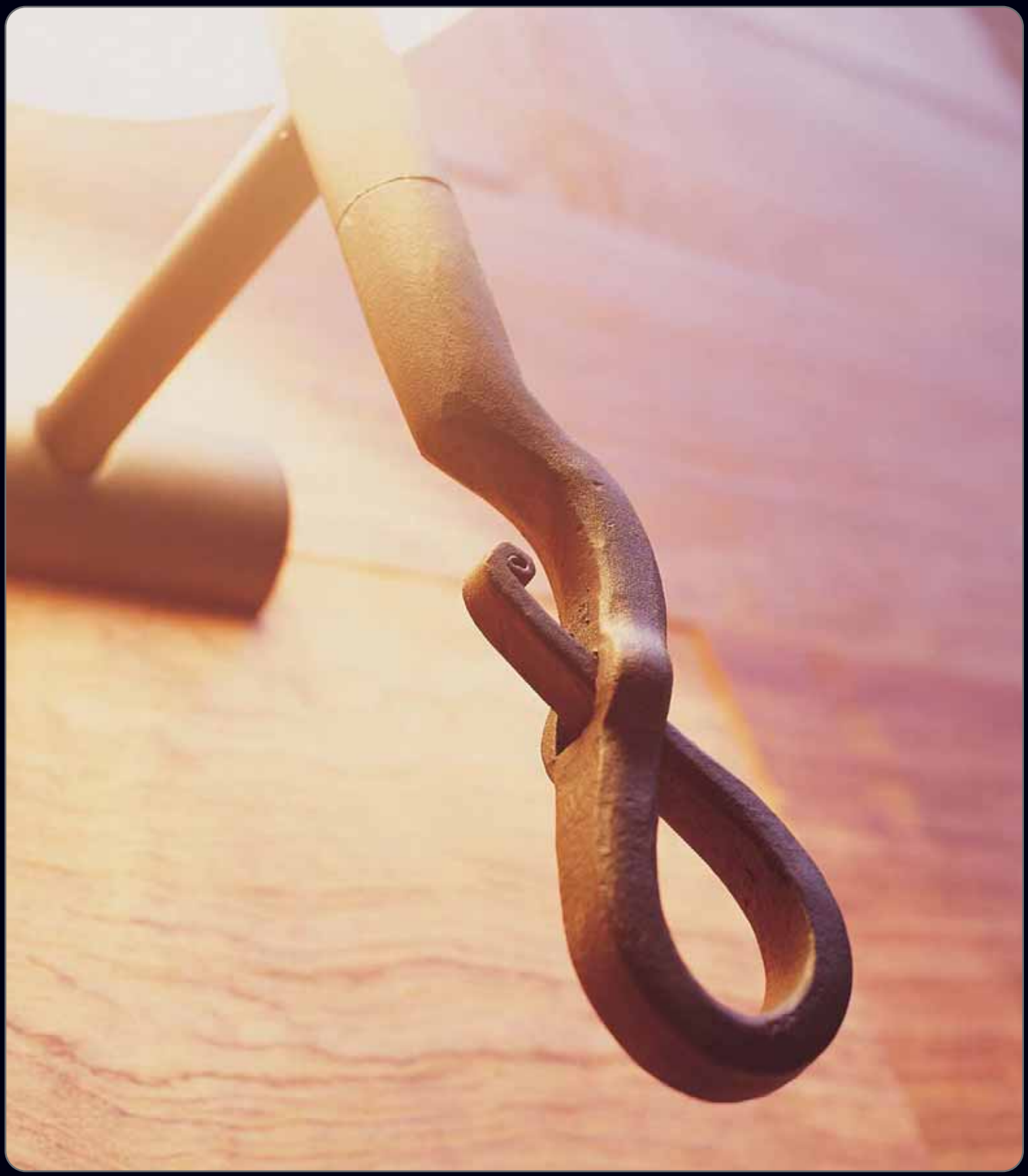

Ferrara 2L

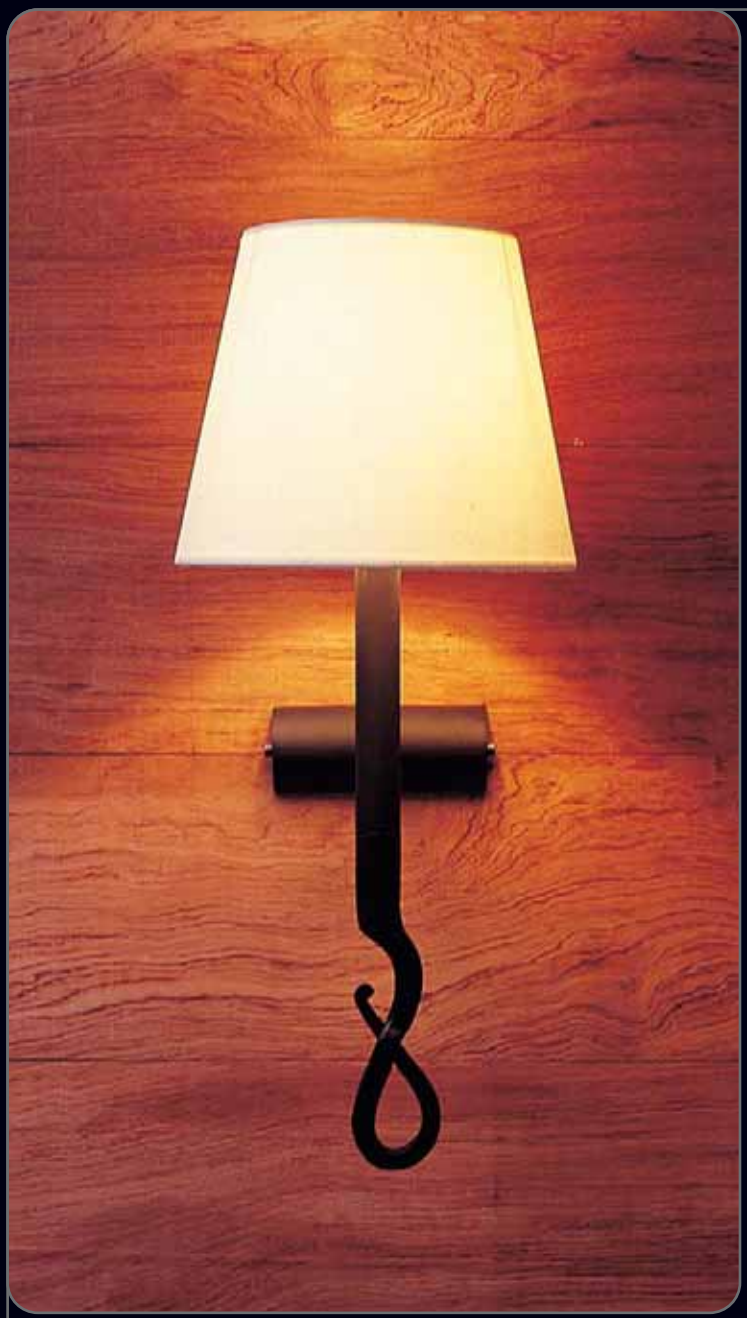

FERRARA 1 LUZ

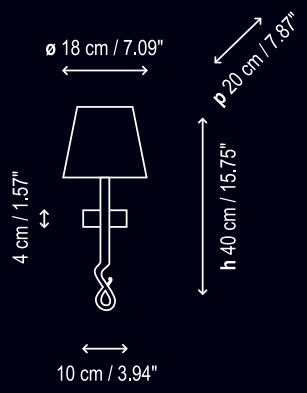

FERRARA 2 LUCES

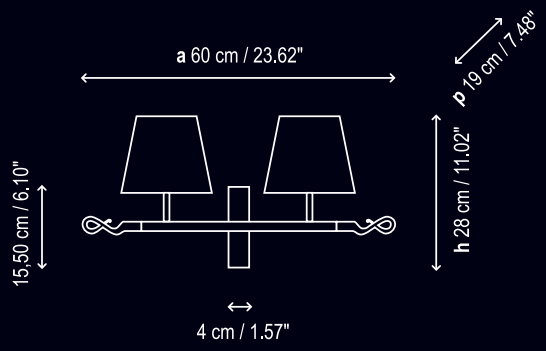

FERRARA 1 LUZ
APLIQUE / WALL LIGHT

F 230V 50Hz

1 x 60W E-27

FERRARA 2 LUCES
APLIQUE / WALL LIGHT

F 230V 50Hz

2 x 60W E-27

Ferrara

Joana Bover 2002

Ferrara

Ferrara

238

FERRARA 2 LUCES

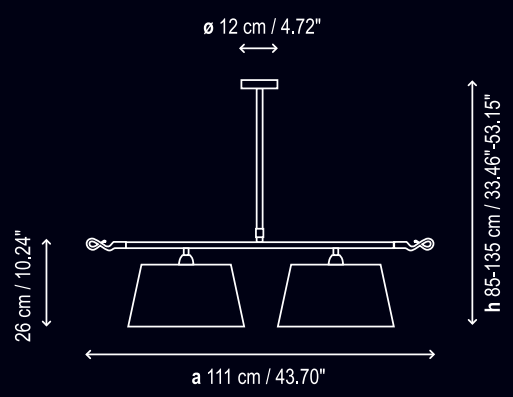

FERRARA PIE

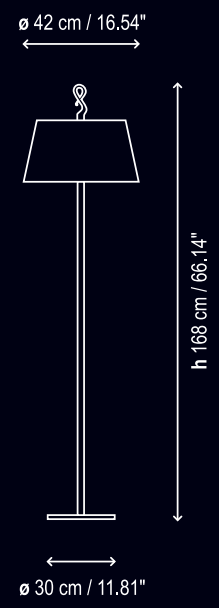

FERRARA MINI

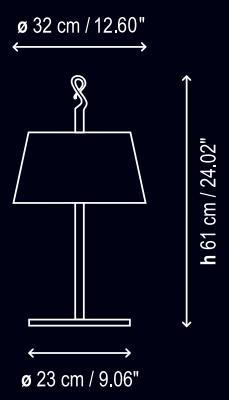

FERRARA MESA

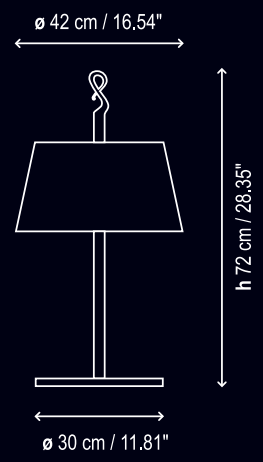

FERRARA 2 LUCES LÁMPARA SUSPENSIÓN / PENDANT LAMP	FERRARA PIE PIE / FLOOR	FERRARA MINI MESITA / BEDSIDE	MESA MESA / TABLE
F 230V 50Hz	230V 50Hz	230V 50Hz	230V 50Hz
2 x 100W E-27	2 x 60W E-27	2 x 60W E-27	2 x 60W E-27
2 x 23W ELT E-27			

FERRARA PIE MÓVIL

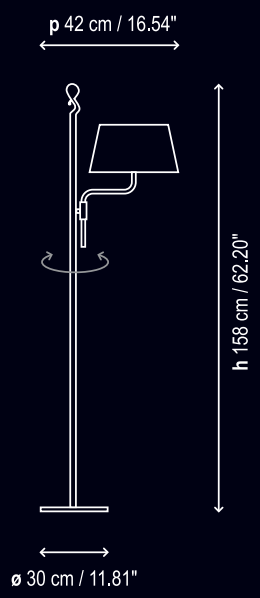

FERRARA MESA MÓVIL

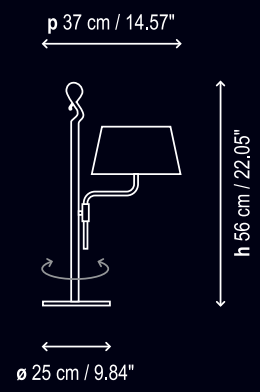

FERRARA PIE MÓVIL
PIE / FLOOR

230V 50Hz

1 x 60W E-27

FERRARA MESA MÓVIL
ESCRITORIO / DESK LAMP

230V 50Hz

1 x 60W E-27

Ferrara

Ona

Joana Bover 1997

242

Ona

ONA INDIVIDUAL

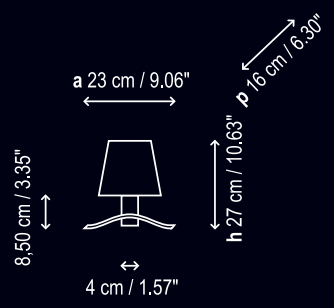

ONA 2 LUCES

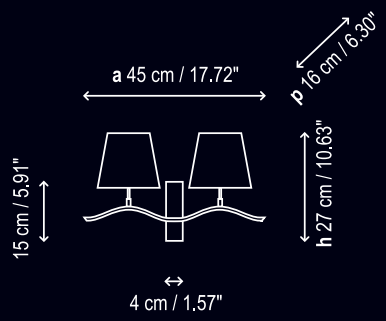

ONA 3 LUCES

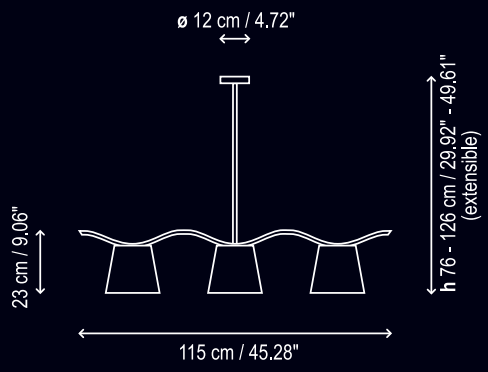

ONA 4 LUCES

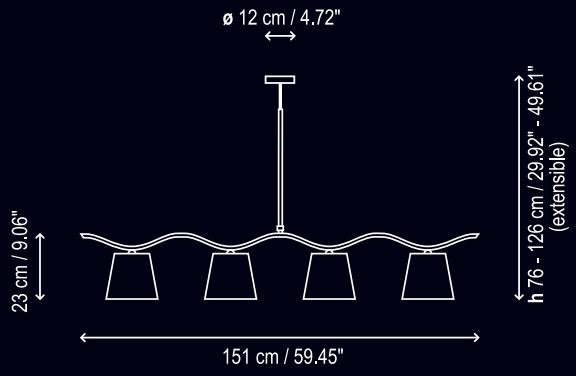

ONA INDIVIDUAL APLIQUE / WALL LIGHT	ONA 2 LUCES APLIQUE / WALL LIGHT	ONA 3 LUCES LÁMPARA SUSPENSIÓN / PENDANT LAMP	ONA 4 LUCES LÁMPARA SUSPENSIÓN / PENDANT LAMP
F 230V 50Hz	F 230V 50Hz	F 230V 50Hz	F 230V 50Hz
1 x 40W E-27	2 x 40W E-27	3 x 60W E-27	4 x 60W E-27

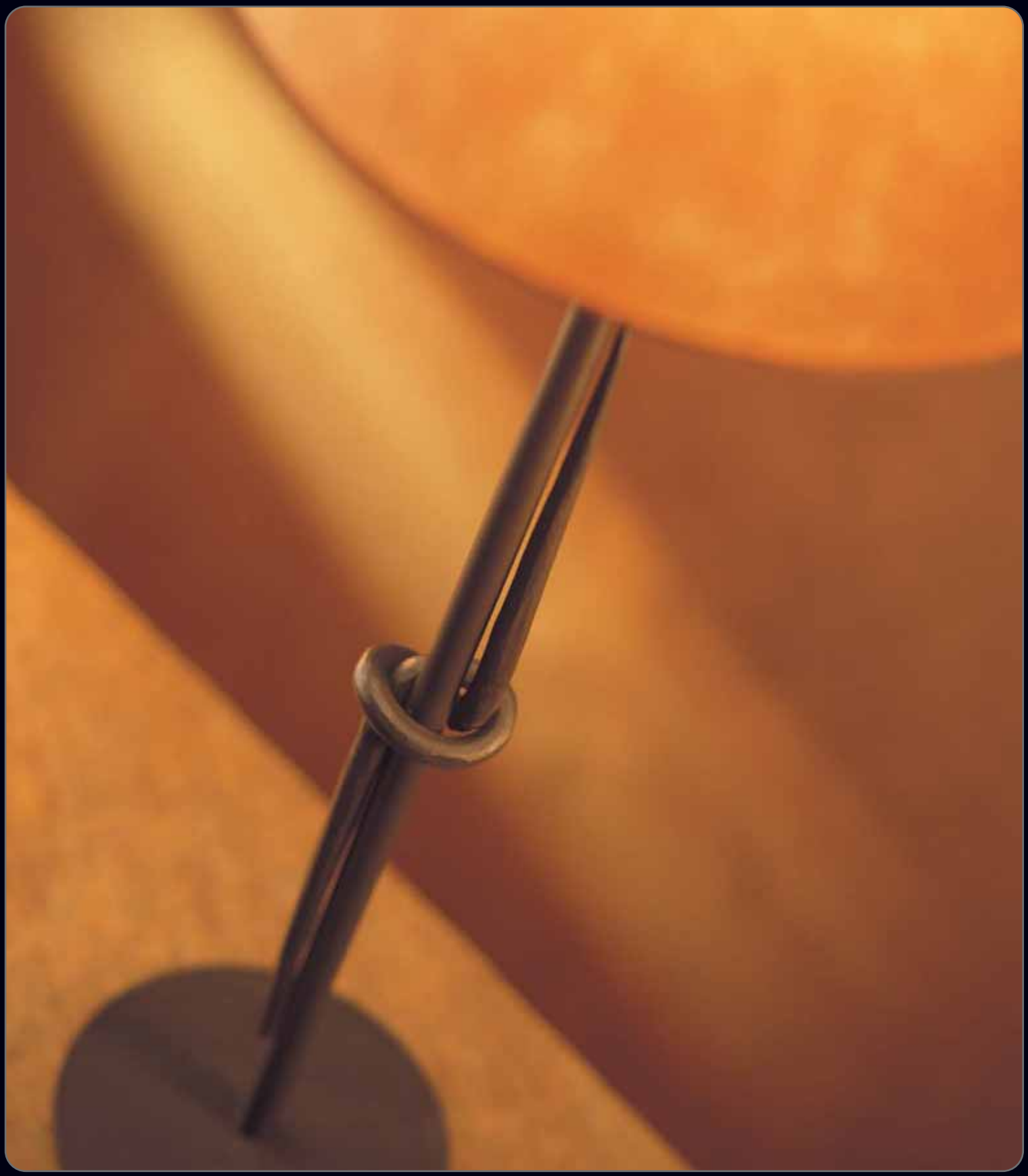

Tous Mesa

Tous Pie

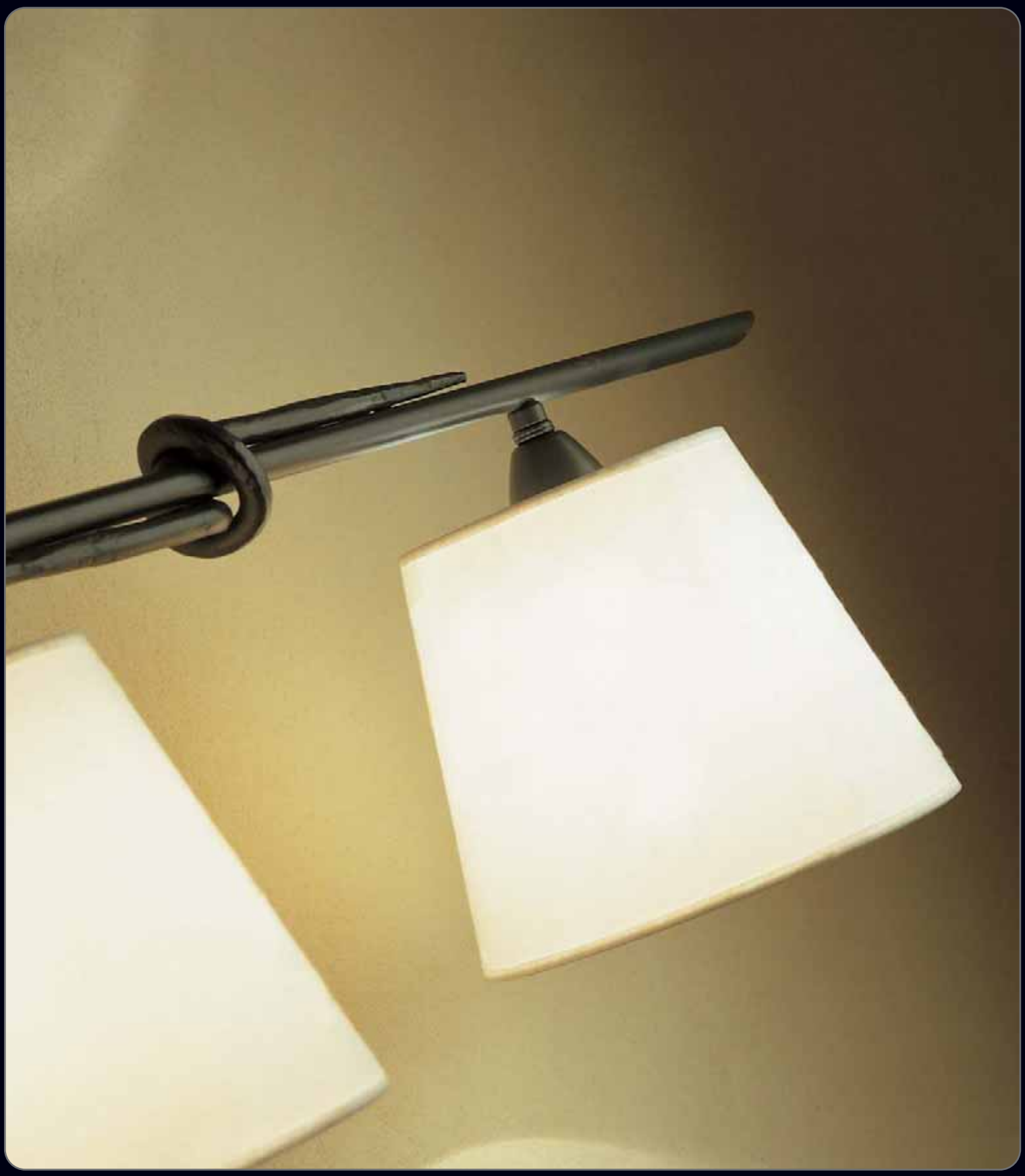

TOUS MESA

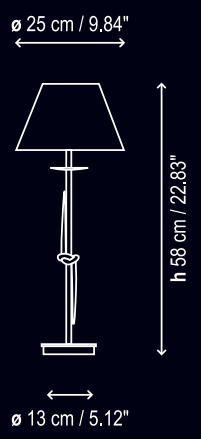

TOUS PIE

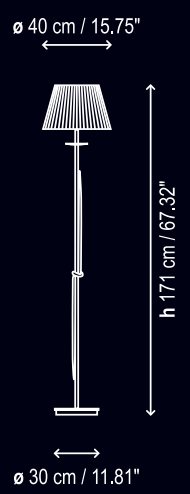

TOUS 3 LUCES

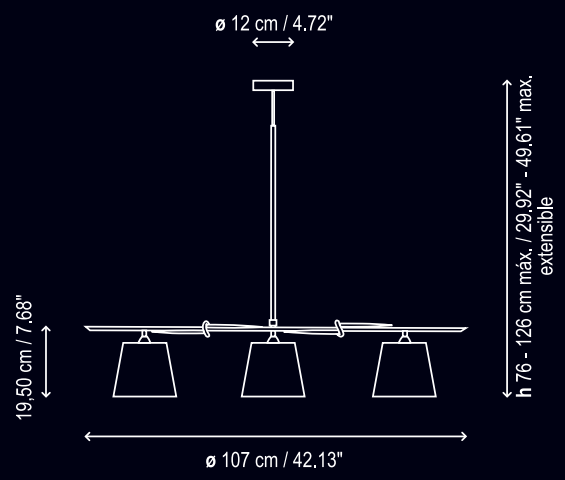

TOUS MESA
MESA / TABLE

230V 50Hz

1 x 60W E-27

TOUS PIE
PIE / FLOOR

230V 50Hz

1 x 100W E-27

1 x 23W ELT E-27

TOUS 3 LUCES
LÁMPARA SUSPENSIÓN / PENDANT LAMP

F 230V 50Hz

3 x 60W E-27

EXTENSIBLE 20 CM

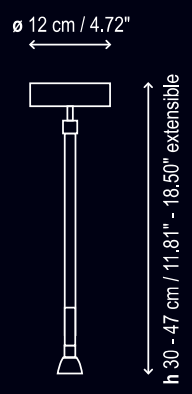

EXTENSIBLE 30 CM

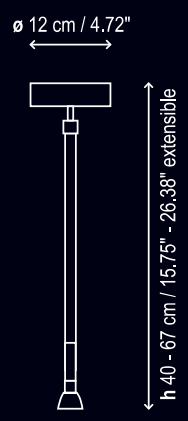

EXTENSIBLE 40 CM

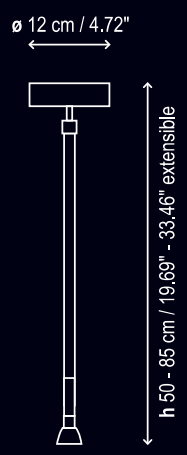

EXTENSIBLE 50 CM

EXTENSIBLE 100 CM

FLORÓN / CANOPY

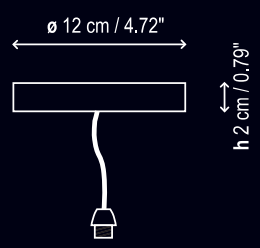

FLORÓN MADERA / WOOD CANOPY

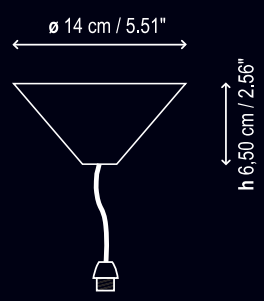

EXTENSIBLE 20 / 30 / 40 / 50 / 100 cm

- F 230V 50Hz
- 1 x 60W E-27
- 1 x 23W ELT E-27

FLORÓN / CANOPY

- F 230V 50Hz
- 1 x 60W E-27
- 1 x 23W ELT E-27

FLORÓN MADERA / WOOD CANOPY

- F 230V 50Hz
- 1 x 60W E-27
- 1 x 23W ELT E-27

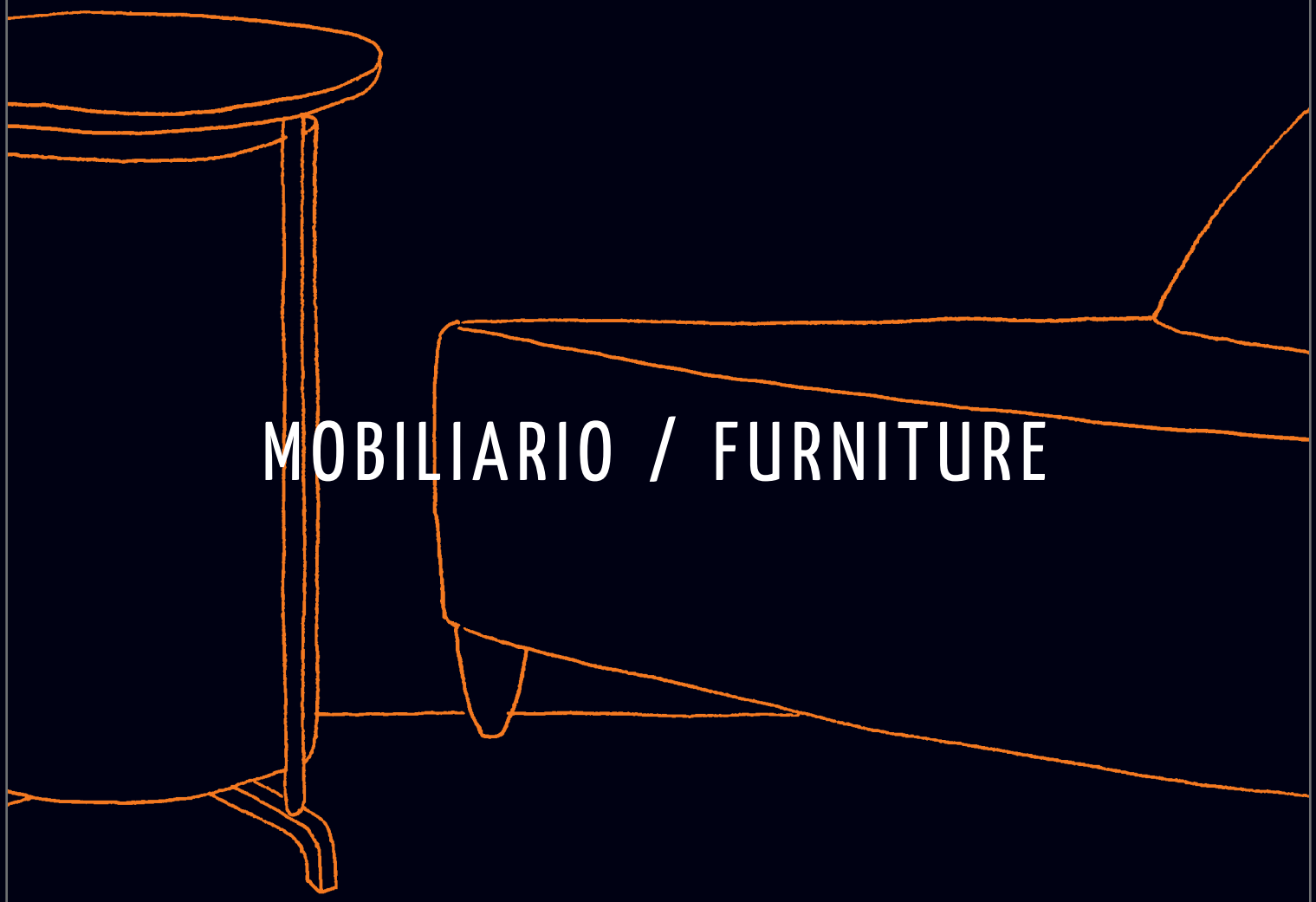

MOBILIARIO / FURNITURE

Carles Riart
Lluís Porqueras 2005

Peana 01

Quadra de Vilalba

Peana 02

PEANA 01 FONDA EUROPA

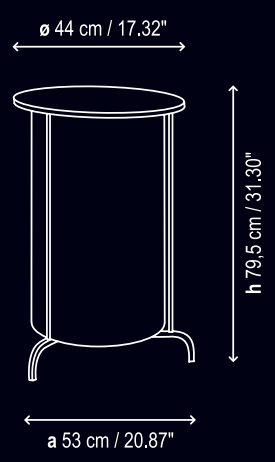

PEANA 02 FONDA EUROPA

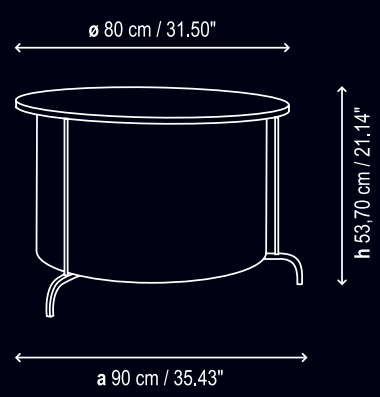

PEANA 03 FONDA EUROPA

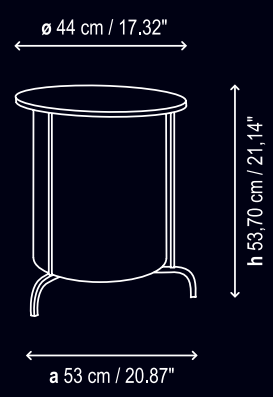

PEANA 01 FONDA EUROPA
PEANA LUMINOSA / TABLE LIGHT

- 230V 50Hz
- 1 x 100W E-27
- 1 x 30W ELT E-27

PEANA 02 FONDA EUROPA
PEANA LUMINOSA / TABLE LIGHT

- 230V 50Hz
- 1 x 100W E-27
- 1 x 30W ELT E-27

PEANA 03 FONDA EUROPA
PEANA LUMINOSA / TABLE LIGHT

- 230V 50Hz
- 1 x 100W E-27
- 1 x 30W ELT E-27

"Peana Lluminosa".

es un mueble auxiliar con luz incorporada, esta diseñada para complementar la iluminacion ya existente en aquellos espacios en donde la luz nos viene del techo. Esta peana nos da luz hacia el suelo acercándola a las personas creando una atmosfera que completa la iluminacion de los espacios. Su repisa nos permite utilizarla como mesa auxiliar.

Es un mueble de calidad, bien construido, su estructura de laton soporta el portalamparas y la pantalla y tambien el sobre circular de madera de Mutali barnizado natural, (la dimension de su pantalla es idonea para el uso de bombillas de bajo consumo).

Carles Riart
Para Fonda Europa de Granollers

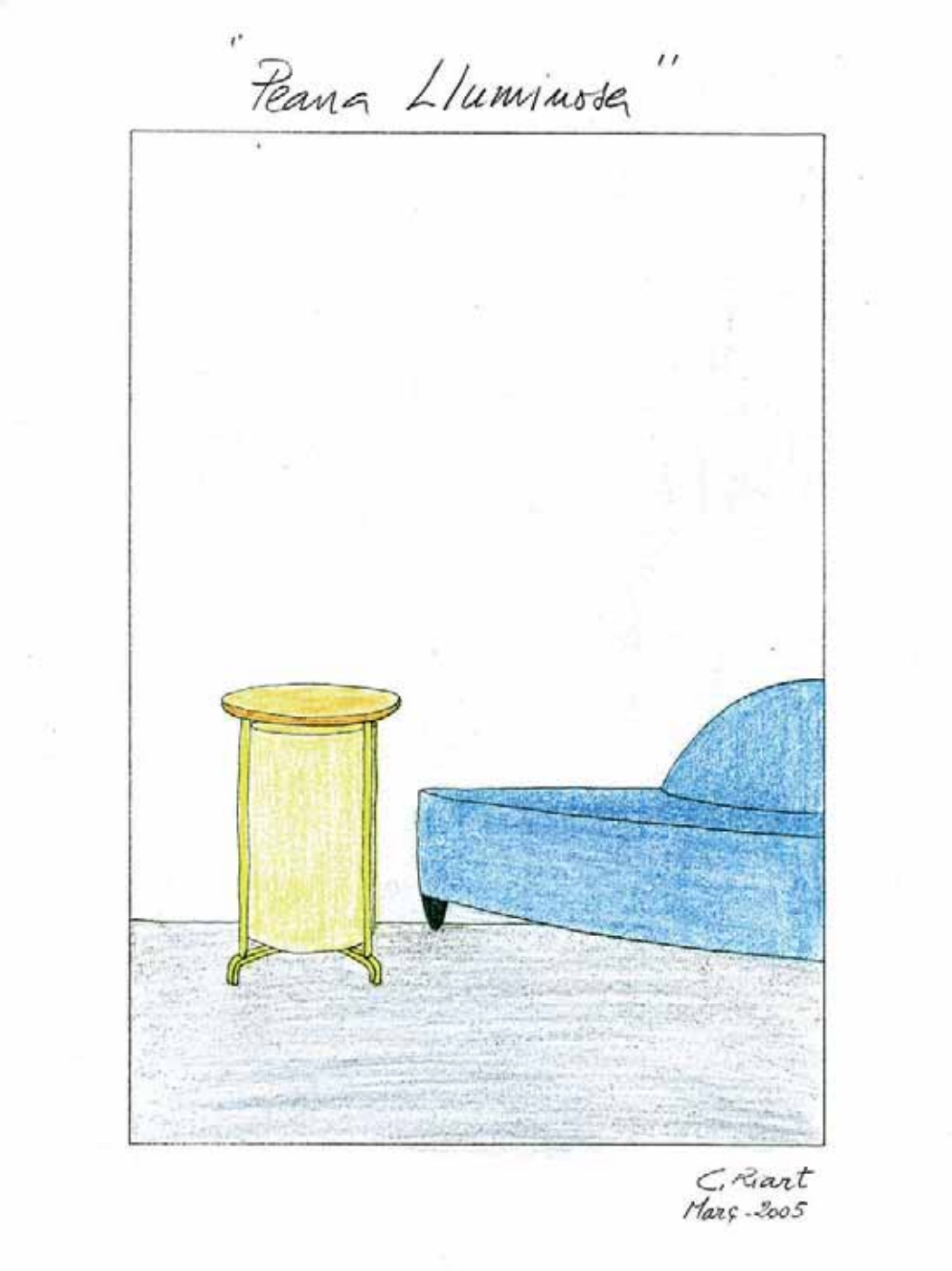
"Peana Lluminosa"
C. Riart
Març -2005

Bane

Joana Bover 2003

260

Bane

Bane

BANE 60 CON TRAVESERO
MESA AUXILIAR / OCCASIONAL TABLE

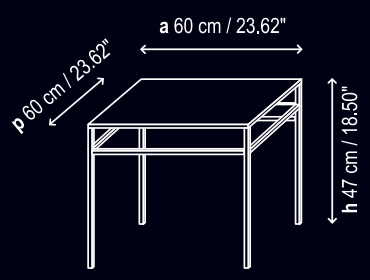

BANE 60 SIN TRAVESERO
MESA AUXILIAR / OCCASIONAL TABLE

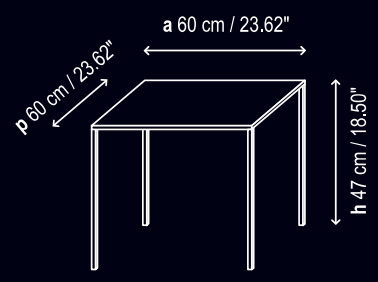

BANE 70 CON TRAVESERO
MESA RINCONERA / CORNER TABLE

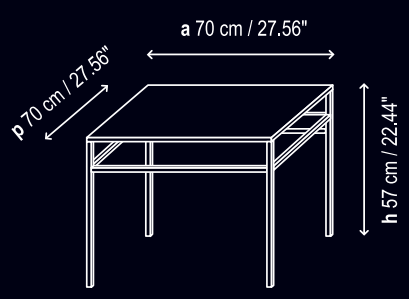

BANE 70 SIN TRAVESERO
MESA RINCONERA / CORNER TABLE

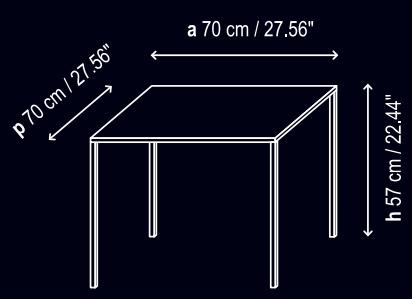

BANE 100
MESA ALTA / HIGH TABLE

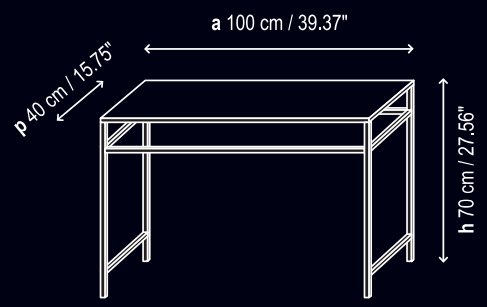

BANE 118 CON TRAVESERO
MESA BAJA / LOW TABLE

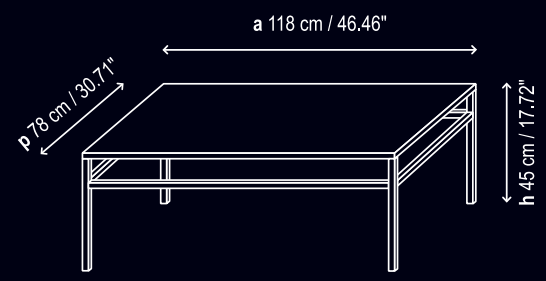

BANE 150
MESA ALTA / HIGH TABLE

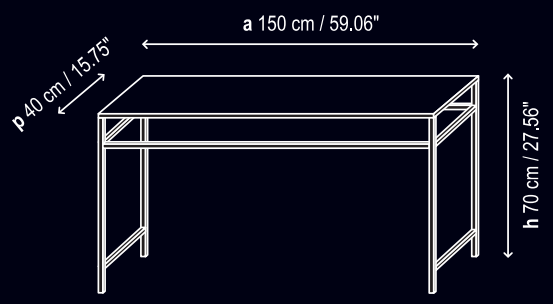

BANE 118 SIN TRAVESERO
MESA BAJA / LOW TABLE

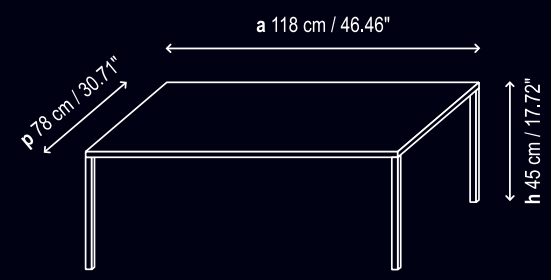

BANE 110
MESA PEANA / PEDESTAL TABLE

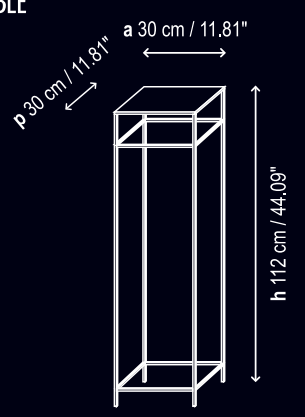

Bane

Joana Bover 2003

266

Bane

BANE

CONJUNTO MESAS AUXILIARES / NEST OF TABLES

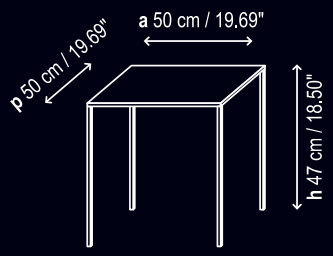

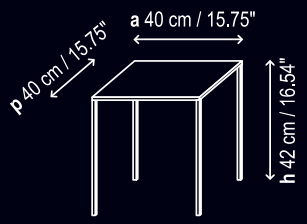

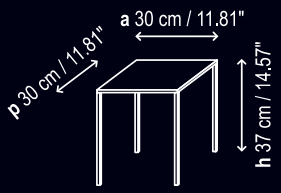

BANE 50

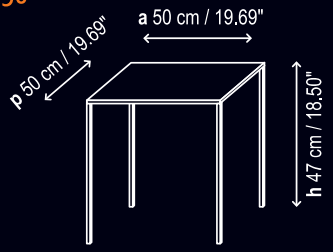

BANE 40

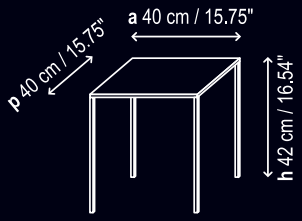

BANE 30

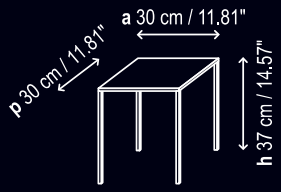

ACABADOS / FINISHES

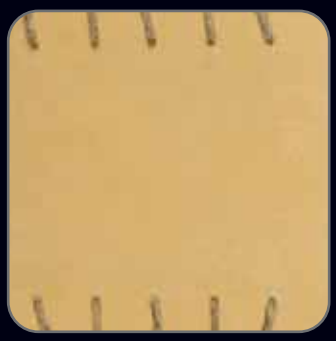
PERGAMINO / PARCHMENT

CARTULINA / CARTULINA

VENECIANA OCRE / OCHRE

PLISADA / PLEATED

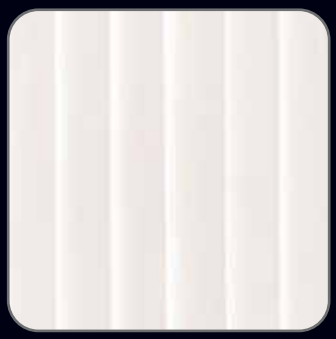
CINTA BLANCA / WHITE RIBBONED

CINTA CREMA / CREAM RIBBONED

CINTA ROJA / RED RIBBONED

CINTA NEGRA / BLACK RIBBONED

COTONET / COTTON

COTONET 02 / COTTON 02

LINO / LINEN

COTONET NEGRO / BLACK COTTON

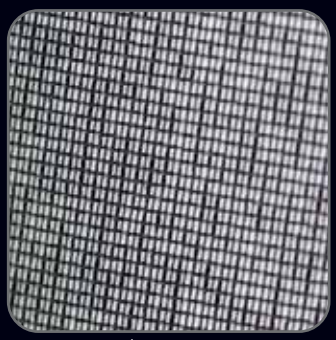
MALLA TRANSLÚCIDA NEGRA
TRANSLUCENT BLACK MESH

MALLA TRANSLÚCIDA ROJA
TRANSLUCENT RED MESH

BLANCO-CREMA / CREAM WHITE

BLANCO SOFT / SOFT WHITE

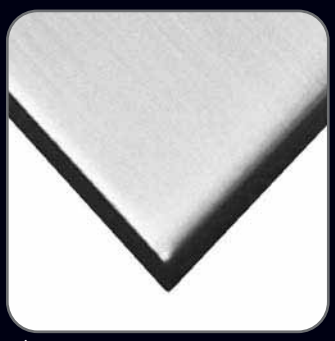
NÍQUEL / NICKEL

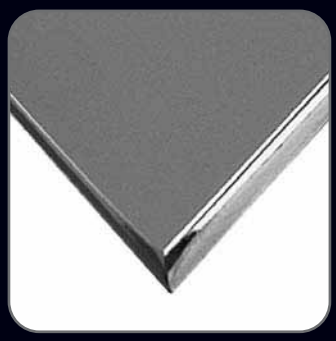
CROMO / CHROME

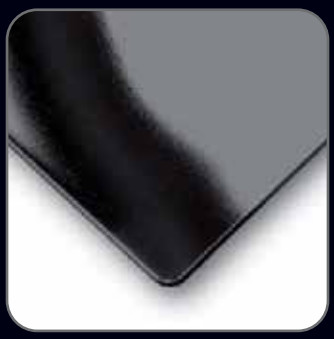
CROMO NEGRO / BLACK CHROME

GRIS GRAFITO SOFT
SOFT GREY GRAPHITE

TITANIO / TITANIUM

ORO BRILLANTE / BRILLIANT GOLD

HIERRO MARRON GRAFITO
BROWN GRAPHITE IRON

HIERRO NEGRO / BLACK IRON

BLANCO LEA / LEA WHITE

GRIS PERLA / PEARL GREY

GRIS AZUL / BLUE GREY

CRISTAL NEGRO / BLACK GLASS

CRISTAL ROJO / RED GLASS

PIEL CUERO / CUIR LEATHER

PIEL OSCURA / DARK LEATHER

HAYA NATURAL / NATURAL BEECH

ROBLE NATURAL / NATURAL OAK

CEREZO / CHERRY

WENGUE / WENGUE

CEBRANO / CEBRANO

NOTA IMPORTANTE / *IMPORTANT NOTE:*

La madera de cebrano puede sufrir variaciones propias de su naturaleza, no considerándose imperfecciones sus betas o su color. Cada pieza es única por sus propiedades.

Cebrano wood may undergo characteristic variations that are not considered to be imperfections in its grain or colour. Each piece is unique because of its properties.

BOMBILLAS / BULBS

MODELO MODEL	CANT. QTY	CASQUILLO BULBHOLDER	BOMBILLA BULB	POTENCIA POWER	FLUJO LUMINOSO ** LIGHTFLOW **	VIDA MEDIA * AVERAGE LIFETIME *
AVANI MINI APLIQUE / WALL LIGHT	2	E-27	INCANDESCENTE ESFÉRICA MATE	60W	660 lm	1.000
	2	E-27	BAJO CONSUMO MINI LYNX	18W	1.100 lm	6.000
AVANI GRANDE APLIQUE / WALL LIGHT	2	E-27	INCANDESCENTE ESFÉRICA MATE	60W	660 lm	1.000
	2	E-27	BAJO CONSUMO MINI LYNX	18W	1.100 lm	6.000
BOAR 01 APLIQUE PLAFÓN / WALL LIGHT-CEILING	1	T5 CIRCULAR	FLUORESCENCIA	22W	1.800 lm	18.000
	+ 1	T5 CIRCULAR	FLUORESCENCIA	40W	3.200 lm	18.000
BOAR 02 APLIQUE PLAFÓN / WALL LIGHT-CEILING	1	T5 CIRCULAR	FLUORESCENCIA	40W	3.200 lm	18.000
	+ 1	T5 CIRCULAR	FLUORESCENCIA	60W	5.000 lm	18.000
CARLOTA APLIQUE / WALL LIGHT	1	E-27	INCANDESCENTE ESFÉRICA MATE	60W	660 lm	1.000
CARLOTA-G APLIQUE / WALL LIGHT	1	E-27	INCANDESCENTE ESFÉRICA MATE	60W	660 lm	1.000
CARLOTA DOBLE ARTICULADO APLIQUE / WALL LIGHT	1	E-27	INCANDESCENTE ESFÉRICA MATE	60W	660 lm	1.000
CARLOTA-G FL APLIQUE / WALL LIGHT	1	E-27	INCANDESCENTE ESFÉRICA MATE	60W	660 lm	1.000
	+ 1	LED	LED	1.4W	60 lm	100.000/25.000***
CARLOTA DOBLE FL APLIQUE / WALL LIGHT	1	E-27	INCANDESCENTE ESFÉRICA MATE	60W	660 lm	1.000
	1	LED	LED	1.4W	60 lm	100.000/25.000***
CARLOTA PIE / FLOOR	1	E-27	INCANDESCENTE ESFÉRICA MATE	60W	660 lm	1.000
CARLOTA ESCRITORIO / DESK LAMP	1	E-27	INCANDESCENTE ESFÉRICA MATE	60W	660 lm	1.000
DANONA 2 LUCES APLIQUE / WALL LIGHT	2	E-27	INCANDESCENTE ESFÉRICA MATE	60W	660 lm	1.000
	2	E-27 ELT	BAJO CONSUMO MINI LYNX	18W	1.100 lm	6.000
DANONA 1 LUZ LÁMPARA SUSPENSIÓN / PENDANT LAMP	1	E-27	INCANDESCENTE STANDARD MATE	100W	1.360 lm	1.000
	1	E-27 ELT	BAJO CONSUMO	23W	1.500 lm	6.000
DANONA 3 LUCES LÁMPARA SUSPENSIÓN / PENDANT LAMP	3	E-27	INCANDESCENTE STANDARD MATE	100W	1.360 lm	1.000
	3	E-27 ELT	BAJO CONSUMO	23W	1.500 lm	6.000
DANONA MINI MESITA / BEDSIDE	1	E-27	INCANDESCENTE ESFÉRICA MATE	60W	660 lm	1.000
DANONA MESA / TABLE	1	E-27	INCANDESCENTE ESFÉRICA MATE	60W	660 lm	1.000
DANONA PIE / FLOOR	2	E-27	INCANDESCENTE ESFÉRICA MATE	60W	660 lm	1.000
EMA MESA / TABLE	1	E-27	INCANDESCENTE ESFÉRICA MATE	60W	660 lm	1.000
	1	E-27 ELT	BAJO CONSUMO MINI LYNX	23W	1.500 lm	6.000
EMA PIE PIE / FLOOR	1	E-27	INCANDESCENTE ESFÉRICA MATE	60W	660 lm	1.000
	1	E-27 ELT	BAJO CONSUMO MINI LYNX	23W	1.500 lm	6.000
EOS APLIQUE PLAFÓN / WALL LIGHT-CEILING	2	E-27	INCANDESCENTE ESFÉRICA MATE	40W	400 lm	1.000
	2	E-27	BAJO CONSUMO MINI LYNX	18W	1.100 lm	6.000
	1	T5 CIRCULAR	FLUORESCENCIA	22W	1.800 lm	18.000
FERRARA 1 LUZ APLIQUE / WALL LIGHT	1	E-27	INCANDESCENTE ESFÉRICA MATE	60W	660 lm	1.000
FERRARA 2 LUCES APLIQUE / WALL LIGHT	2	E-27	INCANDESCENTE ESFÉRICA MATE	60W	660 lm	1.000

MODELO MODEL	CANT. QTY	CASQUILLO BULBHOLDER	BOMBILLA BULB	POTENCIA POWER	FLUJO LUMINOSO ** LIGHTFLOW **	VIDA MEDIA * AVERAGE LIFETIME *
FERRARA 2 LUCES LÁMPARA SUSPENSIÓN / PENDANT LAMP	2	E-27	INCANDESCENTE STANDARD MATE	100W	1.360 lm	1.000
	2	E-27 ELT	BAJO CONSUMO	23W	1.500 lm	6.000
FERRARA MINI MESITA / BEDSIDE	2	E-27	INCANDESCENTE ESFÉRICA MATE	60W	660 lm	1.000
FERRARA MESA MESA / TABLE	2	E-27	INCANDESCENTE ESFÉRICA MATE	60W	660 lm	1.000
FERRARA PIE PIE / FLOOR	2	E-27	INCANDESCENTE ESFÉRICA MATE	60W	660 lm	1.000
FERRARA PIE MOVIL PIE / FLOOR	1	E-27	INCANDESCENTE ESFÉRICA MATE	60W	660 lm	1.000
FERRARA MESA MOVIL ESCRITORIO / DESK LAMP	1	E-27	INCANDESCENTE ESFÉRICA MATE	60W	660 lm	1.000
FLEXO APLIQUE / WALL LIGHT	1	LED	LED	1.4W	60 lm	100.000/25.000***
FLEXO LEXA APLIQUE / WALL LIGHT	1	LED	LED	1.4W	60 lm	100.000/25.000***
GIBSI 01 / 02 / 03 LÁMPARAS MINI / MINI LAMPS	1	G-9	HALÓGENA (HALOPIN)	40W	490 lm	2.000
ICAR APLIQUE / WALL LIGHT	2	G-9	HALÓGENA (HALOPIN)	40W	490 lm	2.000
KATSURA 01 APLIQUE / WALL LIGHT	1	G-5	FLUORESCENTE	24W	1.750 lm	18.000
KATSURA 02 APLIQUE / WALL LIGHT	2	G-5	FLUORESCENTE	24W	1.750 lm	18.000
KATSURA 03 APLIQUE / WALL LIGHT	1	G-5	FLUORESCENTE	39W	3.100 lm	18.000
KLAR APLIQUE / WALL LIGHT	1	G-9	HALÓGENA (HALOPIN)	60W	820 lm	2.000
KLEINE APLIQUE / WALL LIGHT	1	G-9	HALÓGENA (HALOPIN)	60W	820 lm	2.000
KUADRAT F PLAFÓN / CEILING	1	T5 CIRCULAR	FLUORESCENCIA	55W	4.200 lm	18.000
KUADRAT I PLAFÓN / CEILING	4	E-14	INCANDESCENTE ESFÉRICA MATE	60W	660 lm	1.000
LÁMPARA XVIII LÁMPARA SUSPENSIÓN / PENDANT LAMP	18	E-27	INCANDESCENTE ESFÉRICA MATE	60W	660 lm	1.000
	18	E-27	DULUX SUPERSTAR	21W	1.230 lm	6.000
LEA APLIQUE / WALL LIGHT	1	G24 q-2	DULUX D/E	18W	1.200 lm	8.000
LEA 01 APLIQUE / WALL LIGHT	1	G-5	FLUORESCENTE	24W	1.750 lm	18.000
LEA 02 APLIQUE / WALL LIGHT	1	G-5	FLUORESCENTE	39W	3.100 lm	18.000
LEA 03 APLIQUE / WALL LIGHT	1	G-5	FLUORESCENTE	54W	3.500 lm	18.000
LEXA APLIQUE / WALL LIGHT	1	E-27	INCANDESCENTE ESFÉRICA MATE	60W	660 lm	1.000
	1	E-27	DULUX EL FCY	14W	800 lm	6.000
LEXA FL APLIQUE / WALL LIGHT	1	LED	LED	1.4W	60 lm	100.000/25.000***
+	1	E-27	INCANDESCENTE ESFÉRICA MATE	60W	660 lm	1.000
	1	E-27	DULUX EL FCY	14W	800 lm	6.000
LIBAN APLIQUE / WALL LIGHT	1	R7S 118	HALÓGENA	150W	2.500 lm	2.000
LUA 1 LUZ LÁMPARA SUSPENSIÓN / PENDANT LAMP	2	E-27	INCANDESCENTE STANDARD MATE	100W	1.360 lm	1.000
	2	E-27 ELT	BAJO CONSUMO	23W	1.500 lm	6.000
LUA 2 LUCES LÁMPARA SUSPENSIÓN / PENDANT LAMP	2	E-27	INCANDESCENTE STANDARD MATE	100W	1.360 lm	1.000
	2	E-27 ELT	BAJO CONSUMO	23W	1.500 lm	6.000
LUA MINI MESITA / BEDSIDE	1	E-27	INCANDESCENTE ESFÉRICA MATE	60W	660 lm	1.000
LUA MESA / TABLE	1	E-27	INCANDESCENTE ESFÉRICA MATE	60W	660 lm	1.000

MODELO MODEL	CANT. QTY	CASQUILLO BULBHOLDER	BOMBILLA BULB	POTENCIA POWER	FLUJO LUMINOSO ** LIGHTFLOW **	VIDA MEDIA * AVERAGE LIFETIME *
LUA PIE / FLOOR	1	E-27	INCANDESCENTE ESFÉRICA MATE	60W	660 lm	1.000
	1	E-27 ELT	BAJO CONSUMO	23W	1.500 lm	6.000
MANI MESA / TABLE	2	E-27	INCANDESCENTE ESFÉRICA MATE	60W	660 lm	1.000
MANI MINI MESITA / BEDSIDE	1	E-27	INCANDESCENTE ESFÉRICA MATE	60W	660 lm	1.000
MAR LÁMPARA SUSPENSIÓN / PENDANT LAMP	3	E-27	INCANDESCENTE ESFÉRICA MATE	60W	660 lm	1.000
	3	E-27 ELT	BAJO CONSUMO	23W	1.500 lm	6.000
MAXI 01 PIE / FLOOR	4	E-27	INCANDESCENTE ESFÉRICA MATE	60W	660 lm	1.000
MAXI 02 PIE / FLOOR	4	E-27	INCANDESCENTE ESFÉRICA MATE	60W	660 lm	1.000
MAXI 01 LÁMPARA SUSPENSIÓN / PENDANT LAMP	4	E-27	INCANDESCENTE ESFÉRICA MATE	60W	660 lm	1.000
MAXI 02 LÁMPARA SUSPENSIÓN / PENDANT LAMP	4	E-27	INCANDESCENTE ESFÉRICA MATE	60W	660 lm	1.000
MEI 38 LÁMPARA SUSPENSIÓN / PENDANT LAMP	1	E-27	INCANDESCENTE ESFÉRICA MATE	60W	660 lm	1.000
	1	E-27 ELT	BAJO CONSUMO MINI LYNX	23W	1.500 lm	6.000
MEI 60 LÁMPARA SUSPENSIÓN / PENDANT LAMP	1	E-27	INCANDESCENTE STANDARD MATE	100W	1.360 lm	1.000
	1	E-27 ELT	BAJO CONSUMO MINI LYNX	23W	1.500 lm	6.000
MEI 90 LÁMPARA SUSPENSIÓN / PENDANT LAMP	3	E-27	INCANDESCENTE STANDARD MATE	100W	1.360 lm	1.000
	3	E-27 ELT	BAJO CONSUMO	23W	1.500 lm	6.000
MEI 150 LÁMPARA SUSPENSIÓN / PENDANT LAMP	6	E-27	INCANDESCENTE STANDARD MATE	100W	1.360 lm	1.000
	6	E-27 ELT	BAJO CONSUMO	23W	1.500 lm	6.000
MEI 100 LÁMPARA SUSPENSIÓN / PENDANT LAMP	3	E-27	INCANDESCENTE ESFÉRICA MATE	60W	660 lm	1.000
MEI 120 LÁMPARA SUSPENSIÓN / PENDANT LAMP	5	E-27	INCANDESCENTE ESFÉRICA MATE	60W	660 lm	1.000
MEI OVAL LÁMPARA SUSPENSIÓN / PENDANT LAMP	3	E-27	INCANDESCENTE ESFÉRICA MATE	60W	660 lm	1.000
MEI OVAL 01 APLIQUE / WALL LIGHT	1	E-27	INCANDESCENTE ESFÉRICA MATE	60W	660 lm	1.000
MEI OVAL 02 APLIQUE / WALL LIGHT	1	E-27	INCANDESCENTE ESFÉRICA MATE	60W	660 lm	1.000
MEI OVAL T APLIQUE / WALL LIGHT	1	E-27	INCANDESCENTE ESFÉRICA MATE	60W	660 lm	1.000
MEI OVAL P APLIQUE / WALL LIGHT	1	E-27	INCANDESCENTE STANDARD MATE	100W	1.360 lm	1.000
MIMI MESITA / BEDSIDE	1	E-14	INCANDESCENTE ESFÉRICA MATE	40W	400 lm	1.000
MIMI PIE PIE / FLOOR	1	E-27	INCANDESCENTE ESFÉRICA MATE	60W	660 lm	1.000
MOS 01 LÁMPARA SUSPENSIÓN / PENDANT LAMP	3	E-27	INCANDESCENTE ESFÉRICA MATE	60W	660 lm	1.000
	3	E-27	DULUX SUPERSTAR	21W	1.230 lm	6.000
MOS 02 LÁMPARA SUSPENSIÓN / PENDANT LAMP	5	E-27	INCANDESCENTE ESFÉRICA MATE	60W	660 lm	1.000
	5	E-27	DULUX SUPERSTAR	30W	1.900 lm	6.000
MUF 01 MESA / TABLE	1	E-27	INCANDESCENTE STANDARD MATE	100W	1.360 lm	1.000
	+ 1	E-14	INCANDESCENTE ESFÉRICA MATE	25W	200 lm	1.000
MUF 02 MESA / TABLE	1	E-27	INCANDESCENTE ESFÉRICA MATE	100W	1.360 lm	1.000
	+ 2	E-14	INCANDESCENTE ESFÉRICA MATE	25W	200 lm	1.000
OLIVIA APLIQUE / WALL LIGHT	1	E-27	INCANDESCENTE ESFÉRICA MATE	60W	660 lm	1.000

MODELO MODEL	CANT. QTY	CASQUILLO BULBHOLDER	BOMBILLA BULB	POTENCIA POWER	FLUJO LUMINOSO ** LIGHTFLOW **	VIDA MEDIA * AVERAGE LIFETIME *
OLIVIA-G APLIQUE / WALL LIGHT	1	E-27	INCANDESCENTE ESFÉRICA MATE	60W	660 lm	1.000
OLIVIA ESCRITORIO / DESK LAMP	1	E-27	INCANDESCENTE ESFÉRICA MATE	60W	660 lm	1.000
OLIVIA PIE PIE / FLOOR	1	E-27	INCANDESCENTE ESFÉRICA MATE	60W	660 lm	1.000
ONA INDIVIDUAL APLIQUE / WALL LIGHT	1	E-27	INCANDESCENTE ESFÉRICA MATE	40W	400 lm	1.000
ONA 2 LUCES APLIQUE / WALL LIGHT	2	E-27	INCANDESCENTE ESFÉRICA MATE	40W	400 lm	1.000
ONA 3 LUCES LÁMPARA SUSPENSIÓN / PENDANT LAMP	3	E-27	INCANDESCENTE ESFÉRICA MATE	60W	660 lm	1.000
ONA 4 LUCES LÁMPARA SUSPENSIÓN / PENDANT LAMP	4	E-27	INCANDESCENTE ESFÉRICA MATE	60W	660 lm	1.000
ONNE MESA / TABLE	1	GX53	FLUORESCENCIA	13W	520 lm	15.000
	+ 1	E-27	INCANDESCENTE STANDARD MATE	60W	660 lm	1.000
	1	E-27 ELT	BAJO CONSUMO	23W	1.500 lm	6.000
PLAFONET 01 FONDA EUROPA PLAFÓN / CEILING	2	E-27	INCANDESCENTE ESFÉRICA MATE	60W	660 lm	1.000
	2	E-27 ELT	BAJO CONSUMO	23W	1.500 lm	6.000
PLAFONET 02 FONDA EUROPA PLAFÓN / CEILING	4	E-27	INCANDESCENTE ESFÉRICA MATE	60W	660 lm	1.000
	4	E-27 ELT	BAJO CONSUMO	23W	1.500 lm	6.000
PLAFONET 03 FONDA EUROPA PLAFÓN / CEILING	6	E-27 ELT	BAJO CONSUMO	23W	1.500 lm	6.000
PLANA 01 APLIQUE / WALL LIGHT	1	R7S 78	HALÓGENA	100W	1.600 lm	2.000
PLANA 02 APLIQUE / WALL LIGHT	2	R7S 78	HALÓGENA	100W	1.600 lm	2.000
PLANA T5 APLIQUE / WALL LIGHT	2	G-5	FLUORESCENCIA	24W	1.750 lm	18.000
ROLANDA S LÁMPARA SUSPENSIÓN / PENDANT LAMP	1	E-27	HALÓGENA TUBULAR	150W	2.500 lm	2.000
	1	E-27	DULUX EL	30W	1.900 lm	6.000
ROLANDA T MESA / TABLE	1	E-27	HALÓGENA TUBULAR	150W	2.500 lm	2.000
	1	E-27	DULUX EL	30W	1.900 lm	6.000
ROLANDA P PIE / FLOOR	1	E-27	HALÓGENA TUBULAR	150W	2.500 lm	2.000
	1	E-27	DULUX EL	30W	1.900 lm	6.000
ROLANDITA S LÁMPARA SUSPENSIÓN / PENDANT LAMP	1	E-27	HALÓGENA TUBULAR	150W	2.500 lm	2.000
	1	E-27	DULUX EL	30W	1.900 lm	6.000
ROLANDITA T MESA / TABLE	1	E-27	HALÓGENA TUBULAR	150W	2.500 lm	2.000
	1	E-27	DULUX EL	30W	1.900 lm	6.000
RONDO I PLAFÓN / CEILING	4	E-14	INCANDESCENTE ESFÉRICA MATE	60W	660 lm	1.000
RONDO F PLAFÓN / CEILING	1	T5 CIRCULAR	FLUORESCENCIA	55W	4.200 lm	18.000
SILANTRA 01 APLIQUE-PLAFÓN / WALL LIGHT-CEILING	1	R7S 78	HALÓGENA	100W	1.600 lm	2.000
SILANTRA 02 APLIQUE-PLAFÓN / WALL LIGHT-CEILING	1	R7S 118	HALÓGENA	100W	1.600 lm	2.000
SILANTRA 03 APLIQUE-PLAFÓN / WALL LIGHT-CEILING	1	R7S 118	HALÓGENA	150W	2.500 lm	2.000
	2	2G-11	FLUORESCENCIA	18W	1.200 lm	6.000
SILANTRA 04 APLIQUE-PLAFÓN / WALL LIGHT-CEILING	4	G-5	FLUORESCENCIA	24W	1.750 lm	18.000
SILANTRA 05 APLIQUE-PLAFÓN / WALL LIGHT-CEILING	4	G-5	FLUORESCENCIA	39W	3.100 lm	18.000

MODELO MODEL	CANT. QTY	CASQUILLO BULBHOLDER	BOMBILLA BULB	POTENCIA POWER	FLUJO LUMINOSO ** LIGHTFLOW **	VIDA MEDIA * AVERAGE LIFETIME *
SILANTRA 06 APLIQUE-PLAFÓN / WALL LIGHT-CEILING	2	G-5	FLUORESCENCIA	39W	3.100 lm	18.000
SILANTRA 07 SUSPENSIÓN / PENDANT LAMP	2	G-5	FLUORESCENCIA	54W	3.500 lm	18.000
SPOCK T MESA / TABLE	1	G-4	HALÓGENA (HALOPIN)	35W	500 lm	2.000
	3	LED	LED	1.4W	60 lm	100.000/25.000***
SPOCK P PIE / FLOOR	1	G-4	HALÓGENA (HALOPIN)	35W	500 lm	2.000
	3	LED	LED	1.4W	60 lm	100.000/25.000***
TAU 1 LUZ APLIQUE / WALL LIGHT	1	E-27	INCANDESCENTE ESFÉRICA MATE	60W	660 lm	1.000
TAU 1 LUZ LÁMPARA SUSPENSIÓN / PENDANT LAMP	3	E-27	INCANDESCENTE ESFÉRICA MATE	60W	660 lm	1.000
	3	E-27 ELT	BAJO CONSUMO MINI LYNX	23W	1.500 lm	6.000
TAU MINI MESITA / BEDSIDE	1	E-27	INCANDESCENTE ESFÉRICA MATE	60W	660 lm	1.000
TAU MESA MESA / TABLE	1	E-27	INCANDESCENTE ESFÉRICA MATE	60W	660 lm	1.000
	1	E-27 ELT	BAJO CONSUMO	23W	1.500 lm	6.000
TAU PIE PIE / FLOOR	1	E-27	INCANDESCENTE ESFÉRICA MATE	60W	660 lm	1.000
	1	E-27 ELT	BAJO CONSUMO MINI LYNX	23W	1.500 lm	6.000
TAU MADERA MESA / TABLE	1	E-27	INCANDESCENTE ESFÉRICA MATE	60W	660 lm	1.000
	1	E-27 ELT	BAJO CONSUMO	23W	1.500 lm	6.000
TAU PIE MADERA PIE / FLOOR	1	E-27	INCANDESCENTE ESFÉRICA MATE	60W	660 lm	1.000
	1	E-27 ELT	BAJO CONSUMO	23W	1.500 lm	6.000
TEKNO APLIQUE / WALL LIGHT	2	G-5	FLUORESCENCIA	24W	1.750 lm	18.000
TEKNO LINEAL LÁMPARA SUSPENSIÓN / PENDANT LAMP	2	G-5	FLUORESCENCIA	39W	3.100 lm	18.000
TEKNO LP1 LÁMPARA SUSPENSIÓN / PENDANT LAMP	2	G-5	FLUORESCENCIA	39W	3.100 lm	18.000
TEKNO LP2 LÁMPARA SUSPENSIÓN / PENDANT LAMP	2	G-5	FLUORESCENCIA	54W	3.500 lm	18.000
TEKNO C LÁMPARA SUSPENSIÓN / PENDANT LAMP	2	E-27	HALÓGENA TUBULAR	150W	2.500 lm	2.000
TEKNO CP LÁMPARA SUSPENSIÓN / PENDANT LAMP	2	E-27	INCANDESCENTE STANDARD MATE	100W	1.360 lm	1.000
TIMEA A APLIQUE / WALL LIGHT	1	R7S 118	HALÓGENA	150W	2.500 lm	2.000
TIMEA P PIE / FLOOR	1	R7S 118	HALÓGENA	150W	2.500 lm	2.000
TOUS 3 LUCES LÁMPARA SUSPENSIÓN / PENDANT LAMP	3	E-27	INCANDESCENTE ESFÉRICA MATE	60W	660 lm	1.000
TOUS MESA / TABLE	1	E-27	INCANDESCENTE ESFÉRICA MATE	60W	660 lm	1.000
TOUS PIE / FLOOR	1	E-27	INCANDESCENTE STANDARD MATE	100W	1.360 lm	1.000
	1	E-27 ELT	BAJO CONSUMO	23W	1.500 lm	6.000
TWALL APLIQUE / WALL LIGHT	2	G-9	HALÓGENA (HALOPIN)	75W	1.100 lm	2.000
ULMA MESA MESA / TABLE	1	E-27	INCANDESCENTE STANDARD MATE	100W	1.360 lm	1.000
	1	E-27 ELT	BAJO CONSUMO MINI LYNX	23W	1.500 lm	6.000
ULMA PIE PIE / FLOOR	1	E-27	INCANDESCENTE STANDARD MATE	100W	1.360 lm	1.000
	1	E-27 ELT	BAJO CONSUMO	23W	1.500 lm	6.000

MODELO MODEL	CANT. QTY	CASQUILLO BULBHOLDER	BOMBILLA BULB	POTENCIA POWER	FLUJO LUMINOSO ** LIGHTFLOW **	VIDA MEDIA * AVERAGE LIFETIME *
WALL STREET APLIQUE / WALL LIGHT	1	E-27	INCANDESCENTE ESFÉRICA MATE	40W	400 lm	1.000
	1	E-27 ELT	BAJO CONSUMO MINI LYNX	18W	1.100 lm	6.000
WALL STREET T-5 01 APLIQUE / WALL LIGHT	2	G-5	FLUORESCENCIA	24W	1.750 lm	18.000
WALL STREET T-5 02 APLIQUE / WALL LIGHT	2	G-5	FLUORESCENCIA	39W	3.100 lm	18.000
FLORÓN / CANOPY	1	E-27	INCANDESCENTE STANDARD MATE	60W	660 lm	1.000
	1	E-27 ELT	BAJO CONSUMO	23W	1.500 lm	6.000
FLORÓN MADERA / WOOD CANOPY	1	E-27	INCANDESCENTE STANDARD MATE	60W	660 lm	1.000
	1	E-27 ELT	BAJO CONSUMO	23W	1.500 lm	6.000
EXTENSIBLE 20 CM / EXTENSIBLE SUSPENSION SET	1	E-27	INCANDESCENTE STANDARD MATE	60W	660 lm	1.000
	1	E-27 ELT	BAJO CONSUMO	23W	1.500 lm	6.000
EXTENSIBLE 30 CM / EXTENSIBLE SUSPENSION SET	1	E-27	INCANDESCENTE STANDARD MATE	60W	660 lm	1.000
	1	E-27 ELT	BAJO CONSUMO	23W	1.500 lm	6.000
EXTENSIBLE 40 CM / EXTENSIBLE SUSPENSION SET	1	E-27	INCANDESCENTE STANDARD MATE	60W	660 lm	1.000
	1	E-27 ELT	BAJO CONSUMO	23W	1.500 lm	6.000
EXTENSIBLE 50 CM / EXTENSIBLE SUSPENSION SET	1	E-27	INCANDESCENTE STANDARD MATE	60W	660 lm	1.000
	1	E-27 ELT	BAJO CONSUMO	23W	1.500 lm	6.000
EXTENSIBLE 100 CM / EXTENSIBLE SUSPENSION SET	1	E-27	INCANDESCENTE STANDARD MATE	60W	660 lm	1.000
	1	E-27 ELT	BAJO CONSUMO	23W	1.500 lm	6.000
PEANA 01 FONDA EUROPA PEANA LUMINOSA / TABLE LIGHT	1	E-27	INCANDESCENTE STANDARD MATE	100W	1.360 lm	1.000
	1	E-27 ELT	BAJO CONSUMO	30W	1.800 lm	10.000
PEANA 02 FONDA EUROPA PEANA LUMINOSA / TABLE LIGHT	1	E-27	INCANDESCENTE STANDARD MATE	100W	1.360 lm	1.000
	1	E-27 ELT	BAJO CONSUMO	30W	1.800 lm	10.000
PEANA 03 FONDA EUROPA PEANA LUMINOSA / TABLE LIGHT	1	E-27	INCANDESCENTE STANDARD MATE	100W	1.360 lm	1.000
	1	E-27 ELT	BAJO CONSUMO	30W	1.800 lm	10.000

* Vida media expresada en horas / Average lifetime expressed in hours.
** Basado en los datos proporcionados por Osram / According to Osram information.
*** Depende de su frecuencia-uso / Depending on frequency-use.
Todas las reactancias son electrónicas (Vossloh).

ANYS

QUADRA DE VILALBA

(La denominació quadra es donava antigament a una casa senyorial fortificada, amb jurisdicció pròpia i drets de domini)

Quadra de Vilalba, Cardedeu
Reflexiones sobre el tiempo y las cosas

El tiempo nos devuelve imágenes del pasado que creíamos olvidadas, el tiempo transforma nuestros recuerdos dejándonos tan sólo la esencia de lo que fue, barriendo sabiamente de nuestra memoria las sutilezas de la historia, los detalles.

El tiempo nos ayuda a mirar atrás con esa extraña mezcla que produce la nostalgia y el placer de reconocernos en algo o en alguien. La nostalgia nos devuelve la esencia de lo que fuimos, la importancia de saber que nada volverá a ser igual que antes, el placer por volver a sentir las cosas de siempre, el olor de antaño, las formas, los colores y la dimensión de nuestra memoria, de nuestra forma de ser.

Todo en conjunto y en detalle forman parte de un modo de ser y de sentir que nos caracteriza, nuestro modo de entender y disfrutar de la vida, nuestra forma de aplicar y defender el trabajo bien hecho.

Hace poco leí un artículo que decía: El pasado tiene una cualidad que a veces olvidamos pero que le da una ventaja sobre el presente y el futuro: el pasado habla de nosotros.

El pasado quizás no fue mejor, pero nos enseñó el camino a tomar, un camino construido a base de errores y de aciertos que nos ayudaron a entender mejor la historia y el futuro a seguir.

En Bover nos gustaría poder sentir que somos capaces de entender la luz, el diseño y, en definitiva, nuestro trabajo de otro modo, nos gustaría ser capaces de transmitir la necesidad de rodearnos de cosas bellas que nos aporten la tranquilidad y el bienestar que todos necesitamos. Saber rodearnos de paredes, de objetos y pensamientos que nos evoquen la necesidad de sentir que somos dueños de nuestro tiempo y de nuestra historia, que fueron los pequeños y grandes recuerdos encontrados durante el camino quienes más tarde hicieron de nuestras casas un rincón donde siempre volver, un lugar donde ser nosotros mismos porque somos capaces de hacer que un objeto noble del pasado conviva con el más puro diseño contemporáneo en armonía, enriqueciendo nuestro entorno más íntimo, ayudándonos a creer que, a pesar de vivir en un mundo sin pausas, el tiempo, a nosotros, no se nos escapó de entre las manos.

Joana Bover

QUADRA DE VILALBA

Autrefois on donnait le nom de quadra à une maison seigneuriale fortifiée, avec une juridiction propre et des droits de domaine.

Quadra de Vilalba, Cardedeu
Réflexions sur le temps et les choses

Le temps nous restitue des images du passé que nous croyions oubliées, le temps transforme nos souvenirs en nous laissant seulement l'essence de ce qui a été, en balayant sagement de notre mémoire les subtilités de l'histoire, les détails.
Le temps nous aide à regarder en arrière avec ce mélange étrange qui produit la nostalgie et le plaisir de nous reconnaître dans quelque chose ou chez quelqu'un. La nostalgie nous restitue l'essence de ce que nous avons été, l'importance de savoir que rien ne sera à nouveau comme avant, le plaisir de sentir à nouveau les choses de toujours, le parfum d'autrefois, les formes, les couleurs et la dimension de notre mémoire, de notre façon d'être.
Tout dans l'ensemble et dans le détail fait partie d'une manière d'être et de sentir qui nous caractérise, notre manière de comprendre et de jouir de la vie, notre façon d'appliquer et de défendre le travail bien fait.

Il y a peu de temps j'ai lu un article qui disait: Le passé a une qualité que nous oublions parfois mais qui lui donne un avantage sur le présent et le futur: le passé parle de nous.
Le passé n'a peut-être pas été mieux, mais il nous a enseigné le chemin à prendre, un chemin construit à base d'erreurs et de succès qui nous ont aidés à comprendre mieux l'histoire et le futur à suivre.

Chez Bover nous aimerions pouvoir sentir que nous sommes capables de comprendre la lumière, le design et en définitive notre travail d'une autre manière. Nous aimerions être capables de transmettre la nécessité de nous entourer de belles choses qui nous apportent la tranquillité et le bien-être dont nous avons tous besoin. Savoir nous entourer de murs, d'objets et des pensées qui nous évoquent la nécessité de sentir que nous sommes maîtres de notre temps et de notre histoire, de sentir que les petits et grands souvenirs trouvés le long du chemin ont été ceux qui plus tard ont fait de nos maisons un endroit où toujours retourner, un lieu où être nous-mêmes; car nous sommes capables de faire qu'un objet noble du passé coexiste en harmonie avec le design contemporain le plus pur, en enrichissant notre environnement le plus intime, en nous aidant à croire que bien que nous vivions dans un monde sans pause, le temps ne nous a pas échappé des mains.

Joana Bover

QUADRA DE VILALBA

Die Bezeichnung Quadra wurde ehemals für ein befestigtes Herrenhaus mit eigener Jurisdiktion und eigenen Herrschaftsrechten verwendet.

Quadra de Vilalba, Cardedeu
Nachsinnen über die Zeit und die Dinge

Die Zeit bringt uns Bilder der Vergangenheit zurück, die wir vergessen glaubten, die Zeit verwandelt unsere Erinnerungen, sie hinterlässt uns nur die Essenz des Gewesenen und wischt weise aus unserem Gedächtnis die Feinheiten der Geschichte, die Einzelheiten.
Die Zeit hilft uns mit dieser merkwürdigen Mischung zurückzublicken, die die Nostalgie und das Vergnügen uns in etwas oder jemandem widerzuerkennen hervorruft.
Die Nostalgie gibt uns das Wesentliche zurück, was wir waren, die Wichtigkeit zu wissen, das nichts so sein wird wie vorher, das Vergnügen die alten Dinge wieder zu verspüren, die ehemaligen Gerüche, die Formen, die Farben und die Dimension unseres Gedächtnisses, unserer Form des Seins.
Alles zusammen und im Einzelnen gehört einer Art des Seins und des Fühlens an, die uns charakterisiert, unsere Art und Weise zu verstehen und sich am Leben zu erfreuen, unsere Art gute Arbeit zu leisten und aufrechtzuerhalten

Vor kurzem las ich einen Artikel, in dem stand: Die Vergangenheit hat eine Eigenschaft, die wir manchmal vergessen, die uns aber einen Vorteil über die Gegenwart und die Zukunft gewährt: die Vergangenheit spricht von uns.
Die Vergangenheit war vielleicht nicht besser, aber sie zeigte uns, welchen Weg wir einzuschlagen hatten, ein Weg gepflastert mit Fehlern und Erfolgen, die uns halfen, die Geschichte besser zu verstehen und wie in der Zukunft fortzufahren.

Bei BOVER möchten wir fühlen können, dass es uns möglich ist, das Licht, das Design und letzten Endes unsere Arbeit auf eine andere Art und Weise zu verstehen. Wir möchten vermitteln können, das es notwendig ist, uns mit schönen Dingen zu umgeben, die uns die Ruhe und das Wohlbefinden geben, die wir alle benötigen. Im Stande sein, sich von Wänden, Objekten und Gedanken zu umgeben, die in uns die Notwendigkeit wachrufen, Gebieter unserer Zeit und unserer Geschichte zu sein, dass es die auf dem Weg gefundenen kleinen und großen Erinnerungen waren, die aus unserem Heim später einen Ort machten, an den wir immer zurückkehren, ein Ort, wo wir wir selbst sind, da wir es schaffen, dass ein edles Objekt der Vergangenheit mit einem aus reinstem zeitgenössischen Design in Harmonie zusammenlebt, unsere persönlichste Umgebung bereichernd, und obgleich in einer atemlosen Zeit lebend uns zu glauben hilft, dass uns die Zeit nicht aus den Händen gleitet.

Joana Bover

VILALBA COUNTRY ESTATE

A "quadra" (country estate) is the name that used to be given to a fortified stately home with its own jurisdiction and land rights.

Vilalba Country Estate, Cardedeu
Thoughts about time and things

Time brings back images from the past we believed to have been forgotten, time converts our memories leaving us just with the essence of what they were, wisely removing the intricacies, the details, from our memory.
Time helps us to look back with that strange combination caused by nostalgia and the pleasure of seeing yourself in something or someone. Nostalgia gives us back the essence of what we were, the importance of knowing that things will never be the same again, the pleasure from feeling the same old things again, the smell from long ago, the shapes, the colours and the dimension of our memory, of the way we are.
All of this together, and in detail, make up of a way of being and feeling that identifies us, the way we understand and enjoy life, our way of applying and defending a job well done.

Not long ago, I read an article that said "The past has a quality that we sometimes forget but that has an advantage over the present and the future: the past talks about us."
The past may not have been better, but it showed us the path to take, a path built upon mistakes and good moves which helped us to understand the story better and the future to follow.

At Bover we would like to feel that we are capable of understanding light, design and, in short, our work in a different way. We would like to be able to convey the need to surround ourselves with beautiful objects that bring us the peace and quiet that we all need. Know how to surround ourselves with walls, objects and thoughts that conjure up the need to feel that we are in control of our time and our story, that it is the important and smaller memories found along the way that later make our homes somewhere we can always come back to; a place where we can be ourselves because we are capable of making a noble object from the past live side by side with the purest contemporary design in perfect harmony, enriching our most private setting, helping us believe that in spite of living in a world where time never stands still, time for us hasn't slipped through our fingers.

Joana Bover

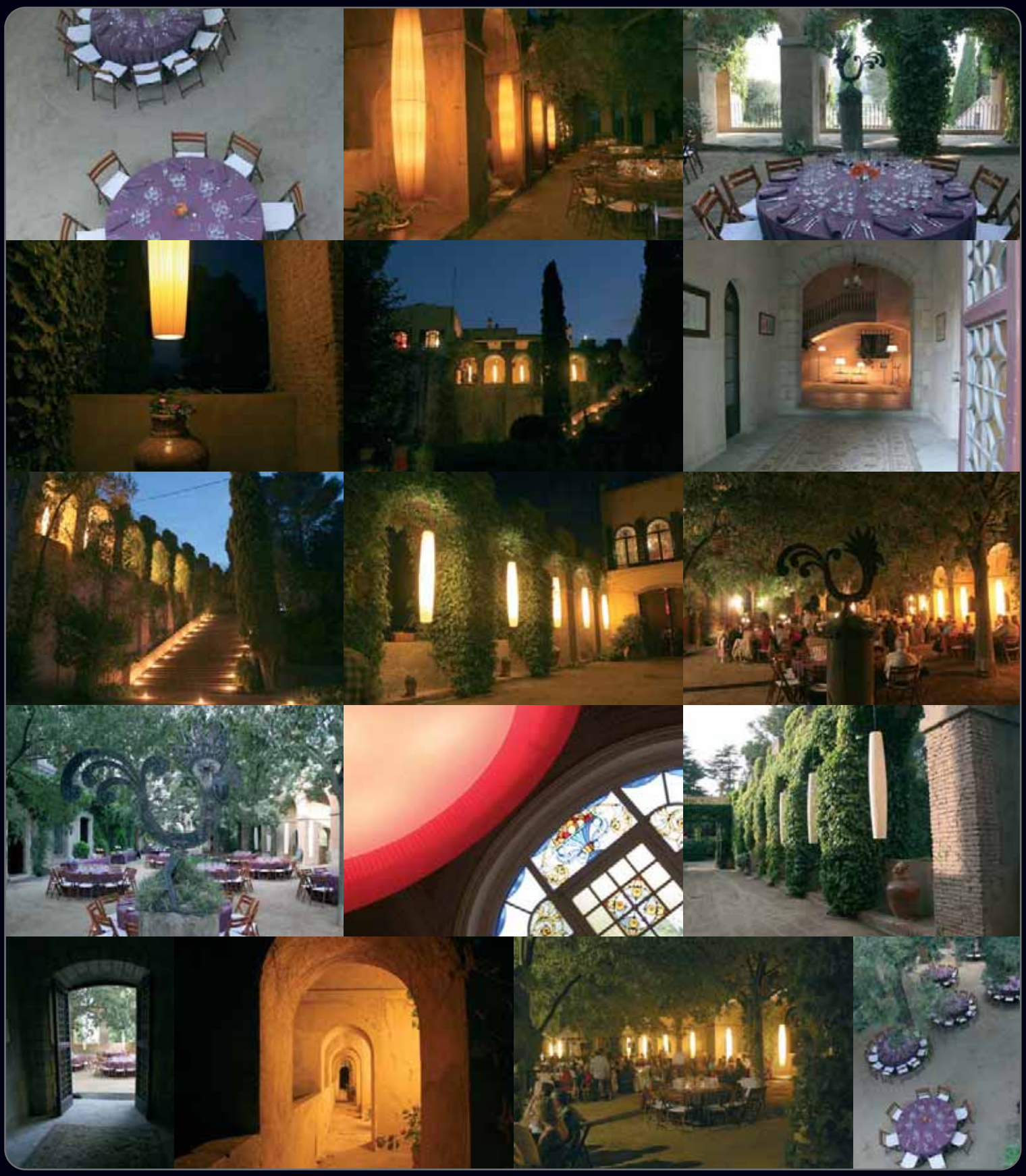

EDITOR / PUBLISHER
JOANA BOVER

DISSENY GRÀFIC / GRAPHIC DESIGNER
MIQUEL LLACH

FOTOGRAFIES / PHOTOGRAPHERS
ESTUDIO COLOR
DANI TRIAS / IMPULS
ORIOL LLAURADÓ
SIQUI SÁNCHEZ
JORDI SOLÉ / J.E. ESTUDI DISSENY

AGRAÏMENTS / SPECIAL THANKS
Artquitect
Arkitektura Barcelona
Katja & Antoine / Hotel Villa Emilia
Mireia Sust / Hoteles Vincci
Ramon Parellada / Fonda Europa de Granollers
Guiomar Adriá / Hotel Hesperia Tower

A la Mercedes i en Joan Icart per cuidar durant tants anys Vilalba.
Al Ramon Icart per haver aconseguit, malgrat les dificultats, deixar-nos aquest pulmó verd anomenat avui Golf de Vilalba.
Al Joaquim Ballesta pel seu saber i per fer fàcils les coses difícils.
A l'Andreu Gilavert per haver-me ensenyat, per les estones compartides al seu taller, pel seu esforç i per la seva amistat.
A la meva mare, que ha marxat sense fer soroll.
A ella, que em va saber transmetre la seva capacitat de treball i esforç quan era una nena.
i també a
Dolors Coll / Mercè Domingo / Núria Fló Interiorisme

DIPÒSIT LEGAL: 18084-09

MARÇ 2009